ОТРАСЛЕВОЙ СТАНДАРТ

Звенья железобетонные прямоугольных водопропускных труб под железные и автомобильные дороги. **Конструкция и размеры**	**ОСТ 35-27.2-85** **Взамен серии** **3.5001-104 и 3.501.1-126 в части звеньев и труб**

Приказом Министерства транспортного строительства от 18 июля 1985 г. № 193

срок введения установлен с 1 июля 1986 г.

Несоблюдение стандарта преследуется по закону

1. Настоящий стандарт распространяется на звенья железобетонные прямоугольных водопропускных труб под железные и автомобильные дороги и устанавливает конструкцию звеньев и арматурных изделий к ним.

2. Звенья должны удовлетворять требованиям ГОСТ 24547-81, ОСТ 35-27.0-85 и требованиям настоящего стандарта.

3. Форма, марки, арматурные каркасы звеньев должны соответствовать настоящему стандарту.

4. Скрепление арматурных изделий в пространственный каркас должно осуществляться с помощью вязальной проволоки или контактно-точечной сваркой.

Применение дуговой сварки не допускается.

5. Расположение арматуры в звеньях отверстиями 1,00-4,00 м должно соответствовать указанному на черт. 1-38.

6. Спецификация арматуры и выборка стали на звено приведены в табл. 1-8, спецификация и расход стали на каркас приведены в табл. 12, 13.

7. Изменение класса и диаметра арматуры, предусмотренных настоящим стандартом, при технико-экономическом обосновании допускается по согласованию с автором ОСТ 35-27.2-85

8. Условия расчета и применения звеньев даны в ОСТ 35.27.0-85.

Таблица 1

Спецификация арматурных изделий на звено

Марка звена	Каркасы						Отдельные стержни									
	Марка	Кол. шт.	Марка	Кол. шт.	Марка	Кол. шт.	Марка	Кол. шт.	Марка	Кол. шт.	Марка	Кол. шт.	Марка	Кол. шт.	Марка	Кол. шт.
ЗП 1.100	КР1	10 20	КР2	10 20	КР54	20	СТ1	56	-	-	-	-	-	-	ПС1	4
ЗП 1.200	КР1	20	КР2	20	КР54	40	СТ39	56	-	-	-	-	-	-	ПС2	4
ЗП 2.100	КР3	10	КР4	12	КР55	20	СТ1	56	СТ2	8	-	-	-	-	ПС1	4
ЗП 2.200	КР3	20	КР4	24	КР55	40	СТ2	16	СТ39	56	-	-	-	-	ПС2	4
ЗП 3.100	КР5	12	КР6	12	КР56	20	СТ1	56	СТ2	14	СТ3	12	-	-	ПС1	4
ЗП 3 200	КР5	24	КР6	24	КР56	40	СТ2	28	СТ3	24	СТ39	56	-	-	ПС2	4
ЗП 4.100	КР7	10	КР8	12	КР57	20	СТ1	60	-	-	-	-	-	-	ПС1	4
ЗП 4.200	КР7	20	КР8	24	КР57	40	СТ39	60	-	-	-	-	-	-	ПС2	4
ЗП 5.100	КР9	10	КРЮ	12	КР58	20	СТ1	60	СТ4	12	-	-	-	-	ПС1	4
ЗП 5.200	КР9	20	КРIО	24	КР58	40	СТ4	24	СТ39	60	-	-	-	-	ПС3	4
ЗП 6.100	КР11	12	КРI2	14	КР59	20	СТ1	64	СТ4	20	-	-	-	-	ПС1	4
ЗП 6.200	КР11	24	КРI2	28	КР59	40	СТ4	40	СТ39	64	-	-	-	-	ПС3	4
ЗП 7.100	КР13	10	КРI4	10	КР60	20	СТ1	76	СТ5	4	СТ6	4	СТ7	8	ПС1	4
ЗП 7.200	КР13	20	КРI4	20	КР60	40	СТ5	8	СТ6	8	СТ7	16	СТ39	76	ПС3	4
ЗП 8.100	КР15	10	КРI6	. ю	КР6I	20	СТ1	76	СТ5	20	СТ6	4	СТ8	4	ПС1	4
ЗП 8.200	КР15	20	КРI6	20	КР6I	40	СТ5	40	СТ6	8	СТ8	8	СТ39	76	ПС4	4
ЗП 9.100	КР17	12Г	КРI8	16	КР62	20	СТI	76	СТ6	4	СТ9	4	-	-	ПС2	4
ЗП 9.200	КР17	24	КРI8	32	КР62	40	СТ6	8	СТ9	8	СТ39	76	-	-	ПС5	4
ЗП 10.100	КР19	10	КР20	12	КР63	20	СТ1	88	СТ6	4	СТ10	10	СТ11	4	ПС2	4
ЗП 10.200	КР19	20	КР20	24	КР63	40	СТ6	8	СТ10	20	СТ11	8	СТ39	88	ПС4	4
ЗП	КР21	10	КР22	16	КР64	20	СТ1	88	СТ12	6	СТI3	4	-	-	ПС2	4

11.100																
ЗП 11.200	КР21	20	КР22	32	КР64	40	СТI2	12	СТ13	8	СТ39	88	-	-	ПС5	4
ЗП 12.100	КР23	10	КР24	20	КР65	20	СТ1	88	СТ12	8	-	-	-	-	ПС3	4
ЗП 12.200	КР23	20	КР24	40	КР65	40	СТ12	16	СТ39	88	-	-	-	-	ПС6	4
ЗП 13.100	КР25	10	КР26	12	КР66	20	СТ1	96	СТ6	4	СТ14	16	СТ15	4	ПС2	4
ЗП 13.200	КР25	20	КР26	24	КР66	40	СТ6	8	СТ14	32	СТ15	8	СТ39	96	ПС5	4
ЗП 14.100	КР27	12	КР28	16	КР67	20	СТ1	96	СТ16	12	-	-	-	-	ПС3	4
ЗП 14.200	КР27	24	КР28	32	КР67	40	СТ16	24	СТ39	96	-	-	-	-	ПС7	4
ЗП 15.100	КР29	10	КР30	24	КР68	20	СТ1	104	-	-	-	-	-	-	ПС5	4
ЗП 15.200	КР29	20	КР30	48	КР68	40	СТ39	104	-	-	-	-	-	-	ПС8	4
ЗП 16.100	КР31	10	КР32	10	КР69	20	СТ1	116	СТ17	20	-	-	-	-	ПС4	4
ЗП 17.100	КР33	10	КР34	18	КР70	20	СТ1	116	СТ18	12	-	-	-	-	ПС5	4
ЗП 18.100	КР35	12	КР36	20	КР71	20	СТ1	92	СТ19	28	СТ20	12	СТ21	8	ПС6	4
ЗП 19.100	КР37	12	КР38	12	КР72	20	СТ1	136	СТ22	8	СТ23	8	-	-	ПС5	4
ЗП 20.100	КР39	12	КР40	16	КР70	20	СТ1	98	СТ19	38	СТ24	14	СТ25	12	ПС6	4
ЗП 21.75	КР41	12	КР42	12	КР74	16	СТ26	102	СТ27	38	СТ28	12	-	-	ПС6	4
	-	-	КР53	4	-	-	-	-	-	-	-	-	-	-	-	-
ЗП 21.100	КР41	16	КР42	12	КР74	20	СТ1	102	СТ19	38	СТ28	16	-	-	-	4
	-	-	КР53	8	-	-	-	-	-	-	-	-	-	-	ПС1	-
ЗП 22	КР43	12	КР44	10	КР54	20	СТ1	68	-	-	-	-	-	-	ПС1	4
ЗП 23	КР45	10	КР46	10	КР57	20	СТ1	72	-	-	-	-	-	-	ПС1	4
ЗП 24	КР47	12	КР48	10	КР60	20	СТ1	84	СТ29	4	СТ30	4	-	-	ПС1	4
ЗП 25	КР49	12	КР50	10	КР63	20	СТ1	100	СТ10	8	СТ14	2	СТ31	4	ПС1	4
ЗП 26	КР51	12	КР52	10	КР66	20	СТ1	108	СТ14	4	СТ32	14	СТ33	4	ПС3	4

Таблица 2

Выборка стали на звено, кг

Марка звена	Арматурная сталь по ГОСТ 5781-82					
	Класс А-I			Класс А-II		Всего
	Диаметр, мм		Итого	Диаметр, мм	Итого	

	6	8	10	12	14	16	18	20	22	25	28		10	12	14	20	25	32		
ЗП 1.100	6,4	21,2	-	3,7	-	-	-	-	-	-	-	31,3	46,0	-	13,7	-		-	59,7	91,0
ЗП 1.200	12,8	43,4	-	-	6,2	-	-	-	-	-	-	62,4	92,0	-	27,4	-	-	-	119,4	181,8
ЗП 2.100	8,9	21,2	-	3,7	-	-	-	-	-	-	-	33,8	49,8	-	27,3	-	-	-	77,1	110,9
ЗП 2.200	17,8	43,4	-	-	6,2	-	-	-	-	-	-	67,4	99,6	-	54,6	-	-	-	154,2	221,6
ЗП 3.100	3,8	21,2	19,2	3,7	-	-	-	-	-	-	-	47,9	68,7	-	35,6	-	-	-	104,3	152,2
ЗП 3.200	7,6	43,4	38,4	-	6,2	-	-	-	-	-	-	95,6	137,4	-	71,2	-	-	-	208,6	304,2
ЗП 4.100	8,6	22,8	-	3,7	-	-	-	-	-	-	-	35,1	50,8	-	20,1	-	-	-	70,9	108,0
ЗП 4.200	17,2	46,5	-	-	6,2	-	-	-	-	-	-	69,9	101,6	-	40,2	-	-	-	141,8	211,7
ЗП 5.100	10,2	22,8	-	3,7	-	-	-	-	-	-	-	36,7	52,4	-	40,1	-	-	-	92,5	129,2
ЗП 5.200	20,4	46,5	-	-	-	8,8	-	-	-	-	-	75,7	104,8	-	80,2	-	-	-	185,0	260,7
ЗП 6.100	5,3	24,2	30,8	3,7	-	-	-	-	-	-	-	64,0	63,0	-	56,7	-	-	-	119,7	183,7
ЗП 6.200	10,6	49,5	61,6	-	-	8,8	-	-	-	-	-	130,5	126,0	-	113,4	-	-	-	239,4	369,9
ЗП 7.100	10,1	28,8	-	3,7	-	-	-	-	-	-	-	42,6	78,0	-	27,1		-	-	105,1	147,7
ЗП 7.200	20,2	58,8	-	-	-	8,8	-	-	-	-	-	87,8	156,0	-	54,2	-	-	-	210,2	298,0
ЗП 8.100	11,9	28,8	-	3,7	-	-	-	-	-	-	-	44,4	73,0	-	58,1	-	-	-	131,1	175,5
ЗП 8.200	23,8	58,8	-	-	-	-	12,2	-	-	-	-	94,8	146,0	-	116,2	-	-	-	262,2	357,0
ЗП 9.100	7,3	28,8	44,3	-	6,2	-	-	-	-	-	-	86,6	88,4	-	-	79,0	-	-	167,4	254,0
ЗП 9.200	14,6	58,8	88,6	-	-	-	-	17,6	-	-	-	179,6	176,8	-	-	158,0	-	-	334,8	514,4
ЗП 10.100	11,3	33,4	-	-	6,2	-	-	-	-	-	-	50,9	81,0	-	55,9	-	-	-	136,9	187,8
ЗП 10.200	22,6	68,1	-	-	-	-	12,2	-	-	-	-	102,9	162,0	-	111,8	-	-	-	273,8	376,7
ЗП 11.100	4,4	33,4	42,5	-	6,2	-	-	-	-	-	-	86,5	93,7	-	-	114,0	-	-	207,7	294,2
ЗП 11.200	8,8	68,1	85,0	-	-	-	-	17,6	-	-	-	179,5	187,4	-	-	228,0	-	-	415,4	594,9
ЗП 12.100	6,2	33,4	70,3	-	-	8,8	-	-	-	-	-	118,7	100,1	-	-	145,0	-	-	245,1	363,8
ЗП 12.200	12,4	68,1	140.6	-	-	-	-	-	22,8	-	-	243,9	200,2	-	-	290,0	-	-	490,2	734,1

ЗП 13.100	14,6	36,5	-	-	6,2	-	-	-	-	-	-	57,3	89,5	-	88,1	-	-	-	177,6	234,9
ЗП 13.200	29,2	74,3	-	-	-	-	-	17,6	-	-	-	121,1	179,0	-	176,2	-	-	-	355,2	476,3
ЗП 14.100	8,0	36,5	60.0	-	-	8,8	-	-	-	-	-	113,5	101,9	-	-	180,0	-	-	281,9	395,4
ЗП 14.200	16,0	74,3	120,4	-	-	-	-	-	-	37,0	-	247,7	203,8	-	-	360,0	-	-	563,8	811,5
ЗП 15.100	8,0	39,4	117,2	-	-	-	-	17,6	-	-	-	182,2	127,6	-	-	-	240,0	-	367,6	549,8
ЗП 15.200	10,0	80,5	234,4	-	-	-	-	-	-	-	50,0	380,9	255,2	-	-	-	480,0	-	735,2	1116,1
ЗП 16.100	14,6	44,0	-	-	-	-	12,2	-	-	-	-	70,8	83,6	-	113,5	-	-	-	197,1	267,9
ЗП 17.100	6,4	44,0	87,5	-	-	-	-	17,6	-	-	-	155,5	121,2	-	-	231,9	-	-	353,1	508,6
ЗП 18.100	-	50,8	-	-	-	-	-	-	22,8	-	-	73,6	30,6	134,6	303,0	-	386,0	-	854,2	927,8
ЗП 19.100	7,7	80,3	-	-	-	-	-	17,6	-	-	-	105,6	148,9	-	-	204,0	-	-	352,9	458,5
ЗП 20.100	-	53,5	-	-	-	-	-	-	22,8	-	-	76,3	34,7	109,6	302,2	-	477,0	-	923,5	999,8
ЗП 21.75	-	50,2	-	-	-	-	-	-	22,8	-	-	73,0	29,4	151,2	-	511,5	-	740,0	1432,1	1505,1
ЗП 21.100	-	59,9	-	-	-	-	-	-	-	37,0	-	96,9	38,2	153,9	-	657,1	-	954,6	1803,8	1900,7
ЗП 22	10,0	25,8	-	3,7	-	-	-	-	-	-	-	39,5	44,9	-	43,6	-	-	-	88,5	128,0
ЗП 23	10,2	27,3	-	3,7	-	-	-	-	-	-	-	41,2	38,8	-	51,2	-	-	-	90,0	131,2
ЗП 24	12,7	31,8	-	3,7	-	-	-	-	-	-	-	48,2	55,8	-	86,2	-	-	-	142,0	190,2
ЗП 25	13,8	37,9	-	3,7	-	-	-	-	-	-	-	55,4	35,0	-	158,3	-	-	-	193,3	248,7
ЗП 26	6,7	60,2	-	-	-	8,8	-	-	-	-	-	75,7	40,6	-	195,1	-	-	-	235,7	311,4

Таблица 3

Спецификация арматурных изделий на звено

Марка звена	Каркасы						Отдельные стержни									
	Марка	Кол. шт.	Марка	Кол. шт.	Марка	Кол. шт.	Марка	Кол. шт.	Марка	Кол. шт.	Марка	Кол. шт.	Марка	Кол. шт.	Марка	Кол. шт.
ЗП 7.100-М	КР13-М	10	КРI4-М	10	КР60-М	20	СТI	76	СТ5-М	4	СТ6-М	4	СТ7-М	8	ПСI-М	4
ЗП 7.200-М	КР13-М	20	КРI4-М	20	КР60-М	40	СТ5-М	8	СТ6-М	8	СТ7-М	16	СТ39	76	ПС2-М	4
ЗП 8.100-М	КР15-М	10	КРI6-М	10	КР6I-М	20	СТI	76	СТ5-М	20	СТ6-М	4	СТ8-М	4	ПСI-М	4
ЗП 8.200-М	КР15-М	20	КРI6-М	20	КР6I-М	40	СТ5-М	40	СТ6-М	8	СТ8-М	8	СТ39	76	ПС3-М	4

ЗП 9.100-М	КР17-М	12	КРІ8-М	16	КР62-М	20	СТІ	76	СТ6-М	4	СТ9-М	4	-	-	ПСІ-М	4
ЗП 9.200-М	КР17-М	24	КРІ8-М	32	КР62-М	40	СТ6-М	8	СТ9-М	8	СТ39	76	-	-	ПС4-М	4
ЗП 10.100-М	КР19-М	10	КР20-М	12	КР63-М	20	СТІ	88	СТ6-М	4	СТ10-М	10	СТІІ-М	4	ПСІ-М	4
ЗП 10.200-М	КР19-М	20	КР20-М	24	КР63-М	40	СТ6-М	8	СТ10-М	20	СТІІ-М	8	СТ39	88	ПС3-М	4
ЗП 11.100-М	КР21-М	10	КР22-М	16	КР64-М	20	СТІ	88	СТІ2-М	6	СТІ3-М	4	-	-	ПСІ-М	4
ЗП 11.200-М	КР21-М	20	КР22-М	32	КР64-М	40	СТІ2-М	12	СТІ3-М	8	СТ39	88	-	-	ПС4-М	4
ЗП 12.100-М	КР23-М	10	КР24-М	20	КР65-М	20	СТІ	88	СТІ2-М	8	-	-	-	-	ПС2-М	4
ЗП 12.200-М	КР23-М	20	КР24-М	40	КР65-М	40	СТІ2-М	16	СТ39	88	-	-	-	-	ПС5-М	4
ЗП 13.100-М	КР25-М	10	КР26-М	12	КР66-М	20	СТІ	96	СТ6-М	4	СТІ4-М	16	СТІ5-М	4	ПС1-М	4
ЗП 13.200-М	КР25-М	20	КР26-М	24	КР66-М	40	СТ6-М	8	СТІ4-М	32	СТІ5-М	8	СТ39	96	ПС4-М	4
ЗП 14.100-М	КР27-М	12	КР28-М	16	КР67-М	20	СТІ	96	СТІ6-М	12	-	-	-	-	ПС2-М	4
ЗП 14.200-М	КР27-М	24	КР28-М	32	КР67-М	40	СТІ6-М	24	СТ39	96	-	-	-	-	ПС6-М	4
ЗП 15.100-М	КР29-М	10	КР30-М	24	КР68-М	20	СТІ	104	-	-	-	-	-	-	ПС4-М	4
ЗП 15.200-М	КР29-М	20	КР30-М	48	КР68-М	40	СТ39	104	-	-	-	-	-	-	ПС7-М	4
ЗП 16.100-М	КР3І-М	10	КР32-М	10	КР69-М	20	СТІ	116	СТІ7-М	20	-	-	-	-	ПС3-М	4
ЗП 17.100-М	КР33-М	10	КР34-М	18	КР70-М	20	СТІ	116	СТІ8-М	12	-	-	-	-	ПС4-М	4
ЗП 18.100-М	КР35-М	12	КР36-М	20	КР7І-М	20	СТІ	92	СТІ9-М	28	СТ20-М	12	СТ2І-М	8	ПС5-М	4
ЗП 19.100-М	КР37-М	12	КР38-М	12	КР72-М	20	СТІ	136	СТ22-М	8	СТ23-М	8	-	-	ПС4-М	4

ЗП 20.100-М	КР39-М	12	КР40-М	16	КР73-М	20	СТI	98	СТI9-М	38	СТ24-М	14	СТ25-М	12	ПС5-М	4
ЗП 21.75-М	КР4I-М	12	КР42-М	12	КР74-М	16	СТ26	102	СТ27-М	38	СТ28-М	12	-	-	ПС5-М	4
ЗП 21.75-М	-	-	КР53-М	4	-	-	-	-	-	-	-	-	-	-	-	-
ЗП 21.100-М	КР4I-М	16	КР42-М	12	КР74-М	20	СТI	102	СТI9-М	38	СТ28-М	16	-	-	ПС6-М	4
ЗП 21.100-М	-	-	КР53-М	8	-	-	-	-	-	-	-	-	-	-	-	-
ЗП 24-М	КР47-М	12	КР48-М	10	КР60-М	20	СТI	84	СТ29-М	4	СТ30-М	4	-	-	ПСI-М	4
ЗП 25-М	КР49-М	12	КР50-М	10	КР63-М	20	СТI	100	СТIО-М	8	СТI4-М	2	СТ3I-М	4	ПСI-М	4
ЗП 26-М	КР5I-М	12	КР52-М	10	КР66-М	20	СТI	108	СТI4-М	4	СТ32-М	14	СТ-33-М	4	ПС2-М	4

Таблица 4

Выборка стали на звено, кг

Марка звена	Арматурная сталь по ГОСТ 5781-82														Всего
	Класс А-I				Класс $А_С$-II										
	Диаметр, мм			Итого	Диаметр, мм									Итого	
	6	8	10		10	12	14	16	18	20	22	25	32		
ЗП 7.100-М	10,1	28,8	-	38,9	78,0	4,5	27,1	-	-	-	-	-	-	109,6	148,5
ЗП 7.200-М	20,2	58,8	-	79,0	156,0	-	61,0		-	-	-	-	-	217,0	296,0
ЗП 8.100-М	11,9	28,8	-	40,7	73,0	4,5	58,1	-	-	-	-	-	-	135,6	176,3
ЗП 8.200-М	23,8	58,8	-	82,6	146,0	-	116,2	9,6	-	-	-	-	-	271,8	354,4
ЗП 9.100-М	7,3	28,8	44,3	80,4	88,4	4,5	-	-	-	79,0	-	-	-	171,9	252,3
ЗП 9.200-М	14,6	58,8	88,6	162,0	176,8	-	-	-	14,2	158,0	-	-	-	349,0	511,0
ЗП 10.100-М	11,3	33,4	-	44,7	81,0	4,5	55,9	-	-	-	-		-	141,4	186,1
ЗП 10.200-М	22,6	68,1	-	90,7	162,0	-	111,8	9,6	-	-	-	-	-	283,4	374,1
ЗП 11. 100-М	4,4	33,4	42,5	80,3	93,7	4,5	-	-	-	114,0	-	-	-	212,2	292,5
ЗП 11.200-М	8,8	68,1	85,0	161,9	187,4	-	-	-	14,2	228,0	-	-	-	429,6	591,5
ЗП 12.100-М	6,2	33,4	70,3	109,9	100,1	-	6,8	-	-	145,0	-		-	251,9	361,8
ЗП 12.200-М	12,4	68,1	140,6	221,1	200,2	-	-	-	-	308,9	-	-	-	509,1	730,2
ЗП 13.100-М	14,6	36,5	-	51,1	89,5	4,5	88,1	-	-	-	-	-	-	182,1	233,2
ЗП 13.200-М	29,2	74,3	-	103,5	179,0	-	176,2	-	14,2	-	-	-	-	369,4	472,9
ЗП 14.100-М	8,0	36,5	60,2	104,7	101,9	-	6,8	-	-	180,0	-	-	-	288,7	393,4
ЗП 14.200-М	16,0	74,3	120,4	210,7	203,8	-	-	-	-	360,0	28,6	-	-	592,4	803,1

ЗП 15.100-М	8,0	39,4	117,2	164,6	127,6	-	-	-	14,2	-	-	240,0	-	381,8	546,4
ЗП 15.200-М	16,0	80,5	234,4	330,9	255,2	-	-	-	-	-	-	519,9	-	775,1	1106,0
ЗП 16.100-М	14,6	44,0	-	58,6	83,6	-	113,5	9,6	-	-	-	-	-	206,7	265,3
ЗП 17.100-М	6,4	44,0	87,5	137,9	121,2	-	-	-	14,2	231,9	-	-	-	367,3	505,2
ЗП 18.100-М	-	50,8	-	50,8	30,6	134,6	303,0	-	-	18,9	-	386,0	-	873,1	923,9
ЗП 19.100-М	7,7	80,3	-	88,0	148,9	-	-	-	14,2	204,0	-	-	-	367,1	455,1
ЗП 20.100-М	-	53,5	-	53,5	34,7	109,6	302,2	-	-	18,9	-	477,0	-	942,4	995,9
ЗП 21.75-М	-	50,2	-	50,2	29,4	151,2	-	-	-	530,4	-	-	740,0	1451,0	1501,2
ЗП 21.100-М	-	59,9	-	59,9	38,2	153,9	-	-	-	657,1	28,6	-	954,6	1832,4	1892,3
ЗП 24-М	12,7	31,8	-	44,5	55,8	4,5	86,2	-	-	-	-	-	-	146,5	191,0
ЗП 25-М	13,8	37,9	-	51,7	35,0	4,5	158,3		-	-	-	-	-	197,8	249,5
ЗП 26-М	6,7	60,2	-	66,9	40,6	-	201,9	-	-	-	-	-	-	242,5	309,4

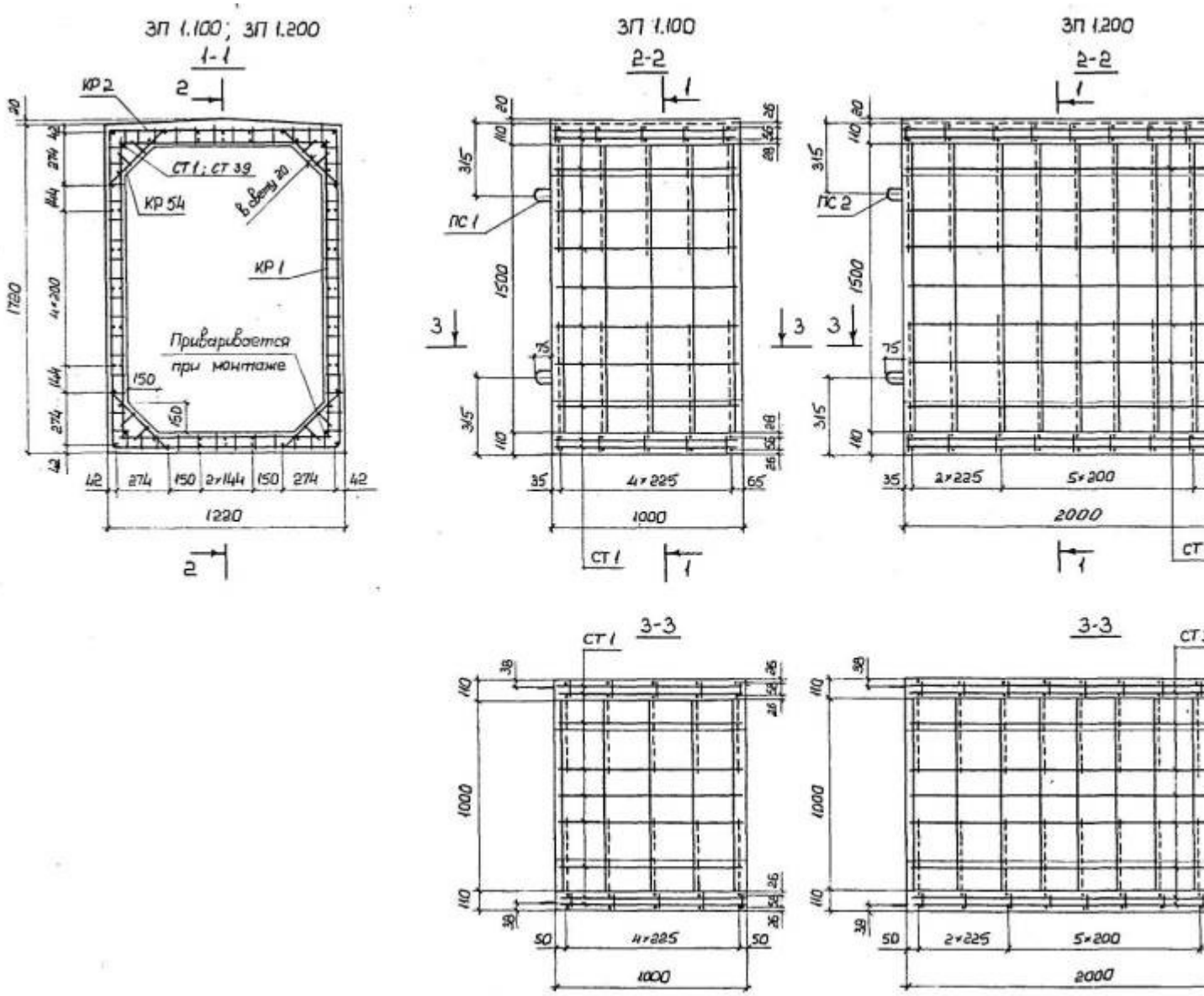

Черт. 1

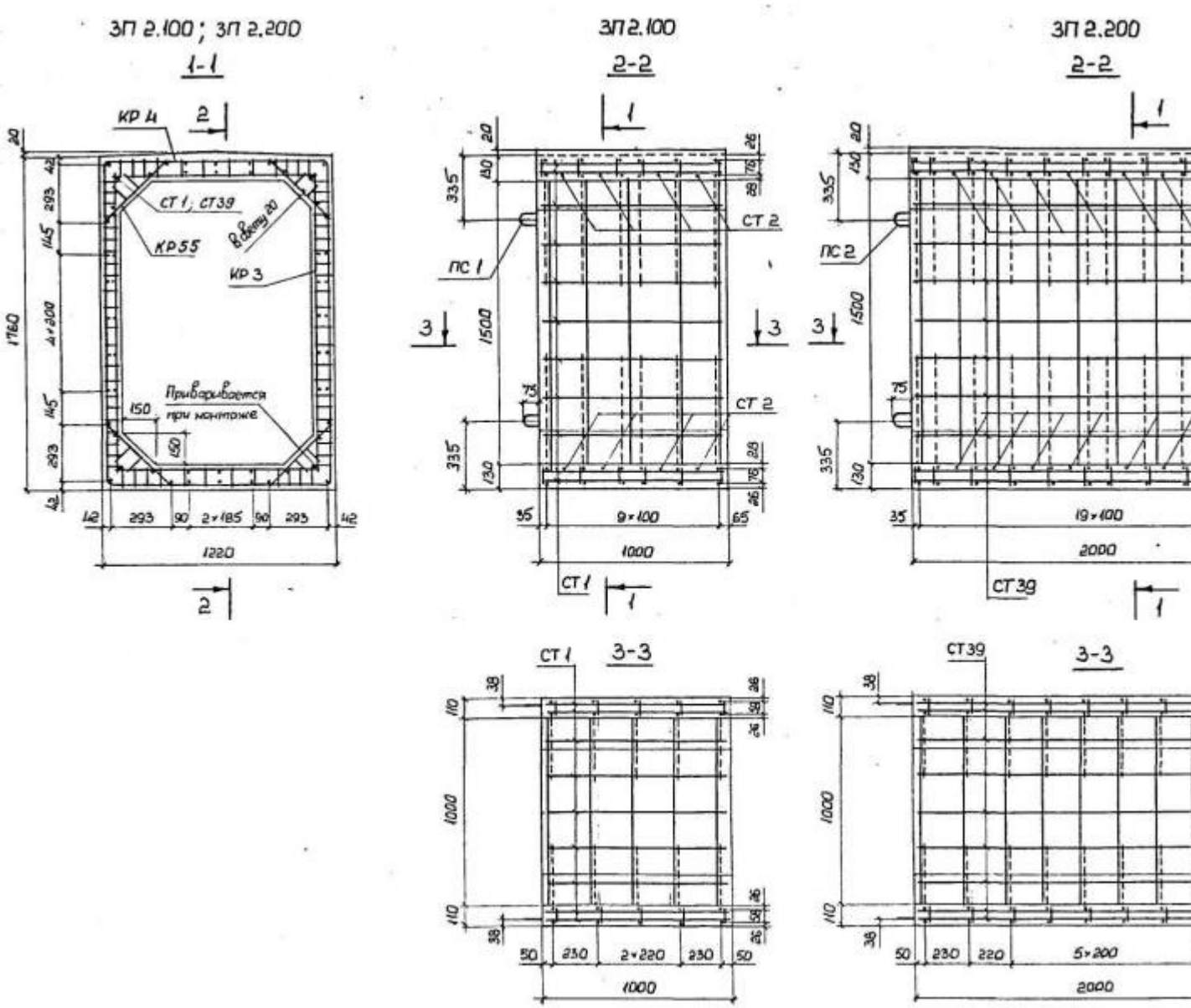
ЗП 2.100; ЗП 2.200
1-1
КР 4
СТ 1; СТ 39
КР 5 5
КР 3
Приваривается при монтаже
1760
1220
ЗП 2.100
2-2
СТ 2
ПС 1
1500
9×100
1000
СТ 1
ЗП 2.200
2-2
ПС 2
19×100
2000
СТ 39
СТ 1
3-3
1000
2×220
СТ 39
3-3
5×200
2000

Черт. 2

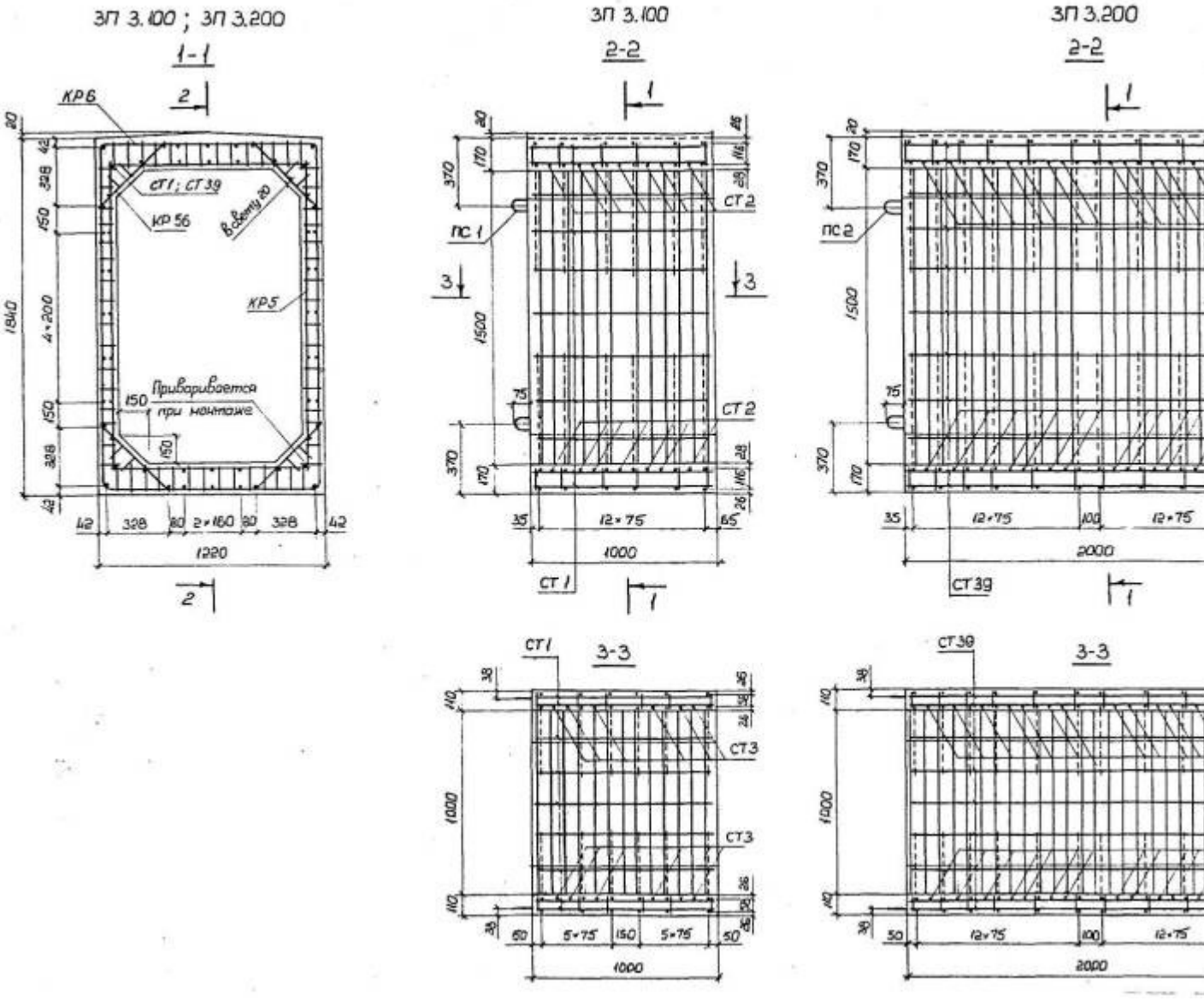
3П 3.100 ; 3П 3.200
1-1
КР6
СТ1; СТ39
КР 5б
В свету 20
КР5
Приваривается при монтаже
1840
4×200
1220
3П 3.100
2-2
ПС 1
СТ 2
СТ 1
12×75
1000
3П 3.200
2-2
ПС 2
СТ39
2000
3-3
СТ3
5×75
150
50

Черт. 3

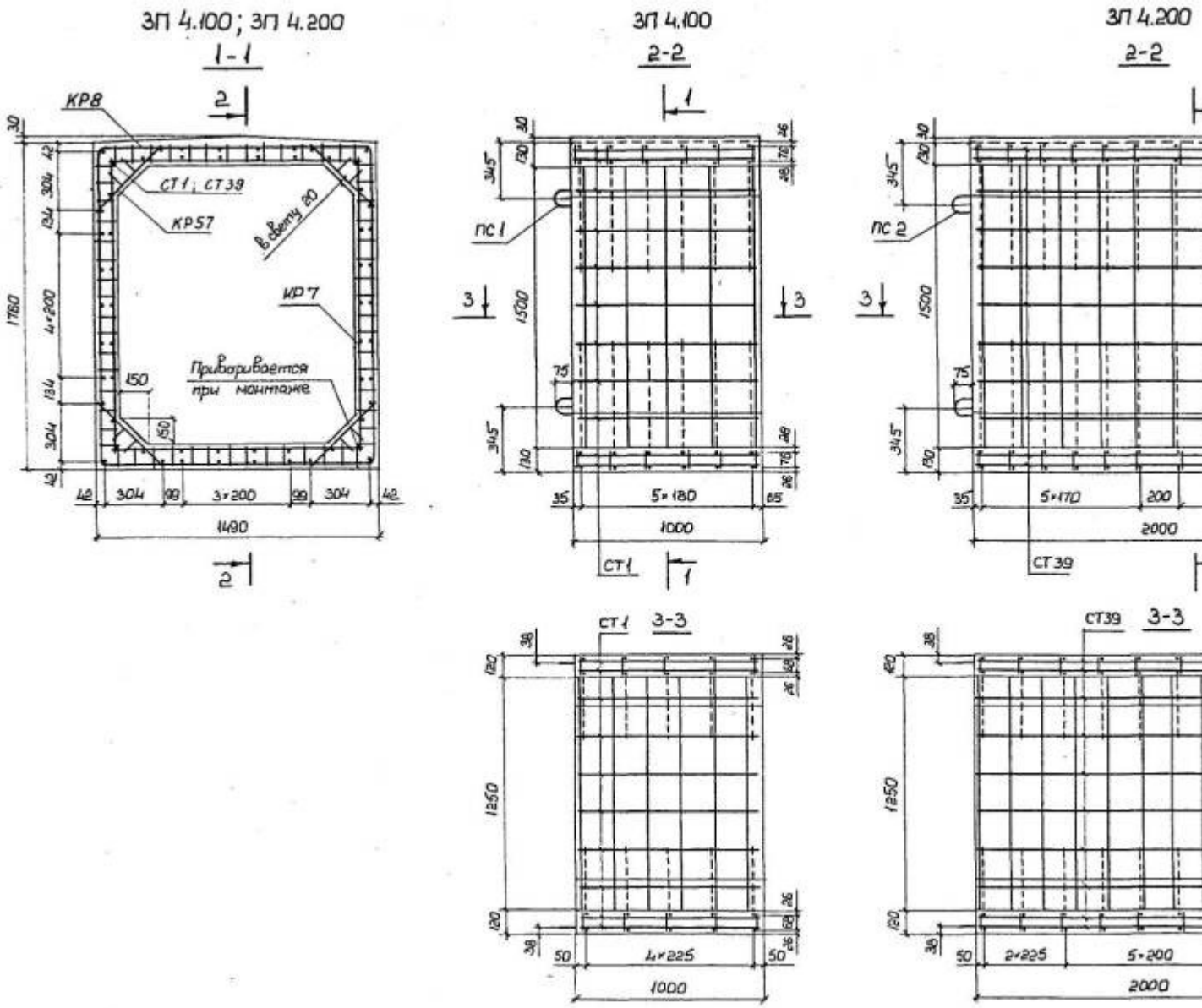
ЗП 4.100; ЗП 4.200
1-1
КР8
СТ1; СТ39
КР57
в свету 20
КР7
Приваривается при монтаже
150
1760
4×200
1480
ЗП 4.100
2-2
ПС 1
1500
5×180
1000
СТ1
ЗП 4.200
2-2
ПС 2
5×170
200
2000
СТ39
СТ1 3-3
1250
4×225
1000
СТ39 3-3
2×225
5×200
2000

Черт. 4

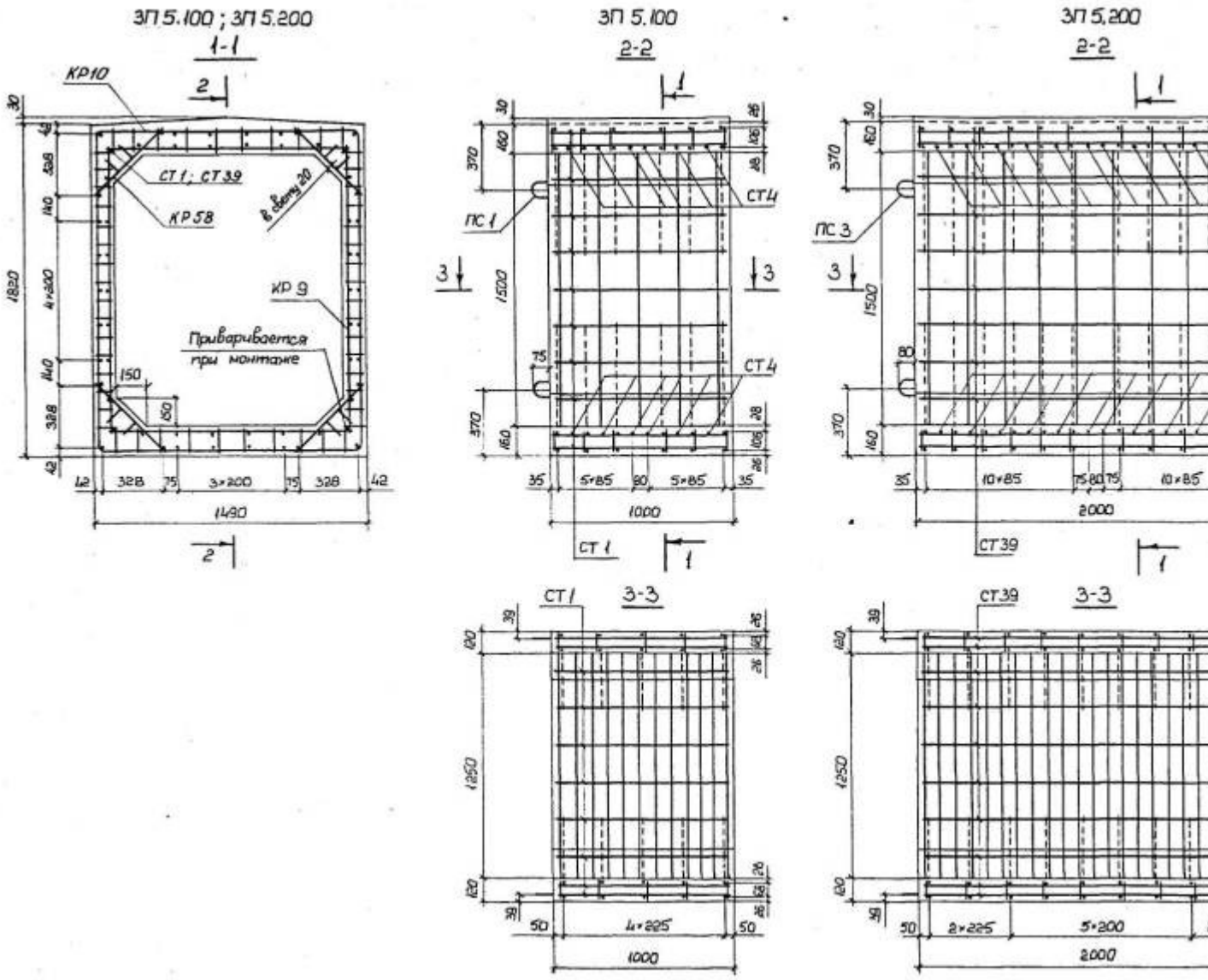
ЗП 5.100 ; ЗП 5.200
1-1
КР10
СТ 1; СТ 39
КР 58
в свету 20
КР 9
Приваривается при монтаже
ЗП 5.100
2-2
ПС 1
СТ 4
СТ 1
3-3
ЗП 5.200
2-2
ПС 3
СТ 39
3-3

Черт. 5

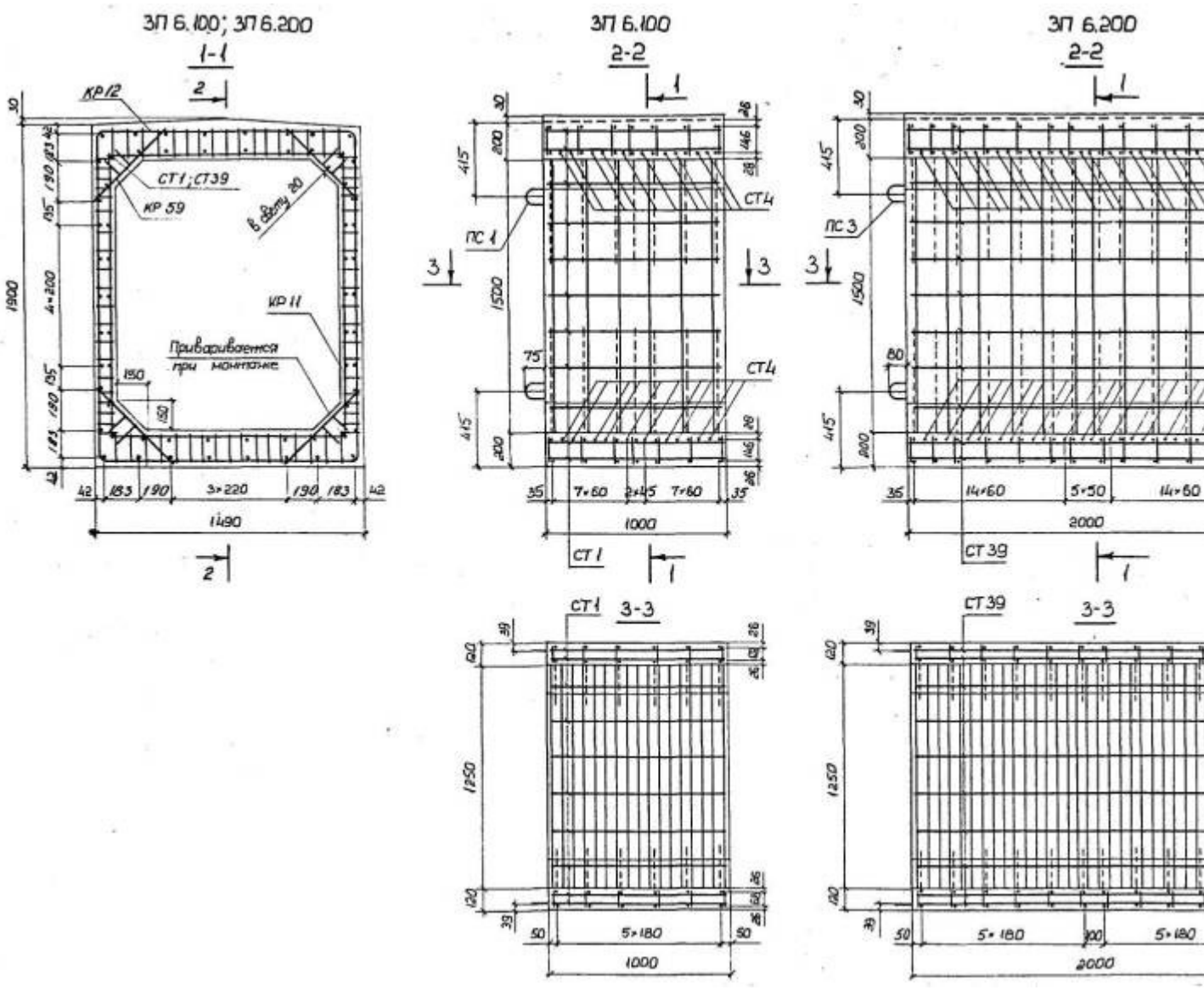
3П 6.100; 3П 6.200
1-1
КР12
СТ1; СТ39
КР 59
КР 11
Приваривается при монтаже
1900
1490
3П 6.100
2-2
ПС 1
СТ4
СТ1
1000
3П 6.200
2-2
ПС 3
СТ39
2000
3-3
СТ1
СТ39
1250
5×180

Черт. 6

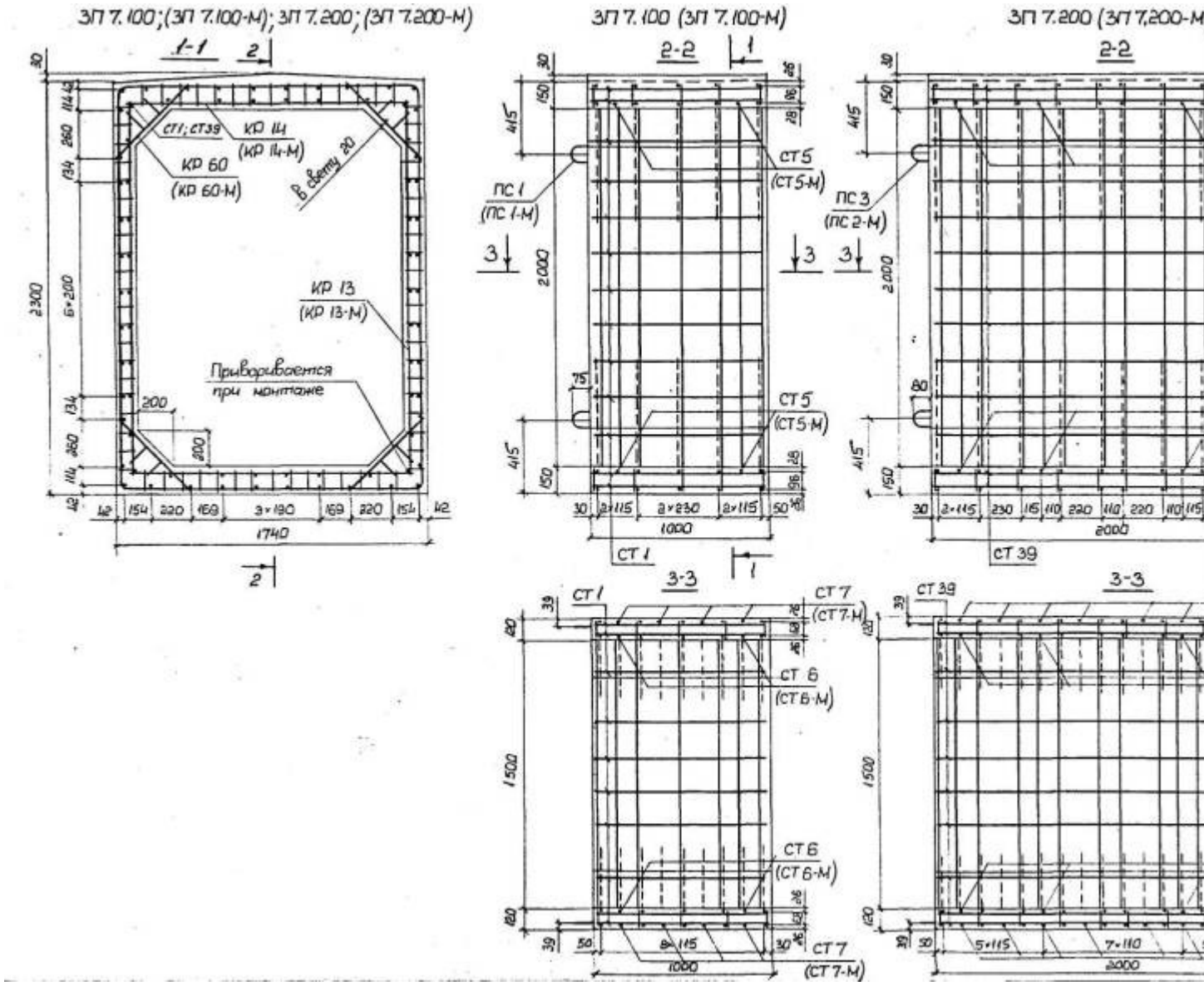
ЗП 7.100;(ЗП 7.100-М);ЗП 7.200;(ЗП 7.200-М)
1-1
СТ1; СТ39
КР 14
(КР 14-М)
КР 60
(КР 60-М)
В свету 20
КР 13
(КР 13-М)
Приваривается при монтаже
ЗП 7.100 (ЗП 7.100-М)
2-2
СТ5
(СТ5-М)
ПС 1
(ПС 1-М)
СТ 1
ЗП 7.200 (ЗП 7.200-М
2-2
ПС 3
(ПС 2-М)
СТ 39
3-3
СТ 7
(СТ 7-М)
СТ 6
(СТ 6-М)
СТ 1
СТ 39

Черт. 7

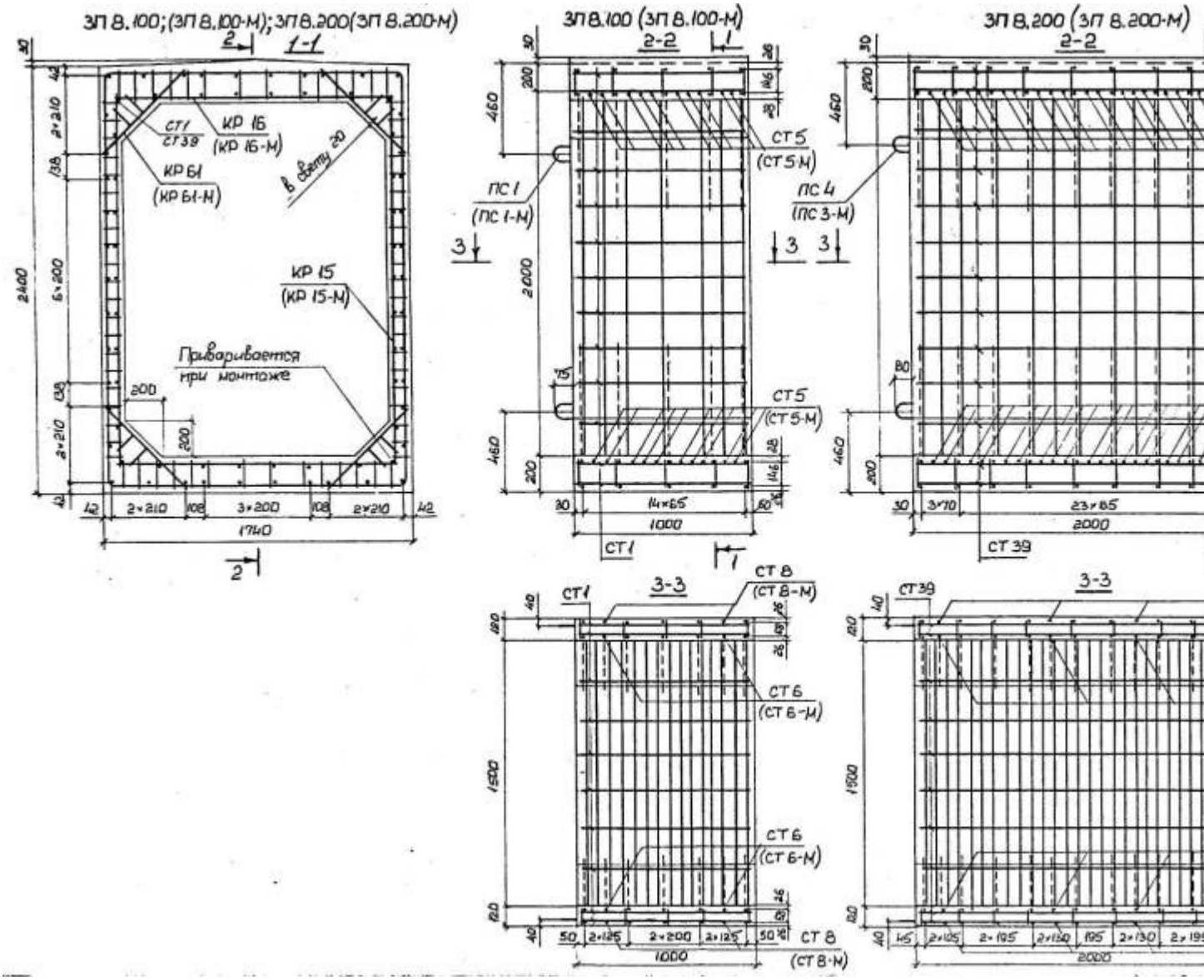
ЗП 8.100; (ЗП 8.100-М); ЗП 8.200 (ЗП 8.200-М)
1-1
2-2
3-3
КР 16
(КР 16-М)
КР 61
(КР 61-М)
КР 15
(КР 15-М)
Приваривается при монтаже
СТ 1
СТ 39
СТ 5
(СТ 5-М)
ПС 1
(ПС 1-М)
ПС 4
(ПС 3-М)
СТ 8
(СТ 8-М)
СТ 6
(СТ 6-М)
2400
1740
1000
2000

Черт. 8

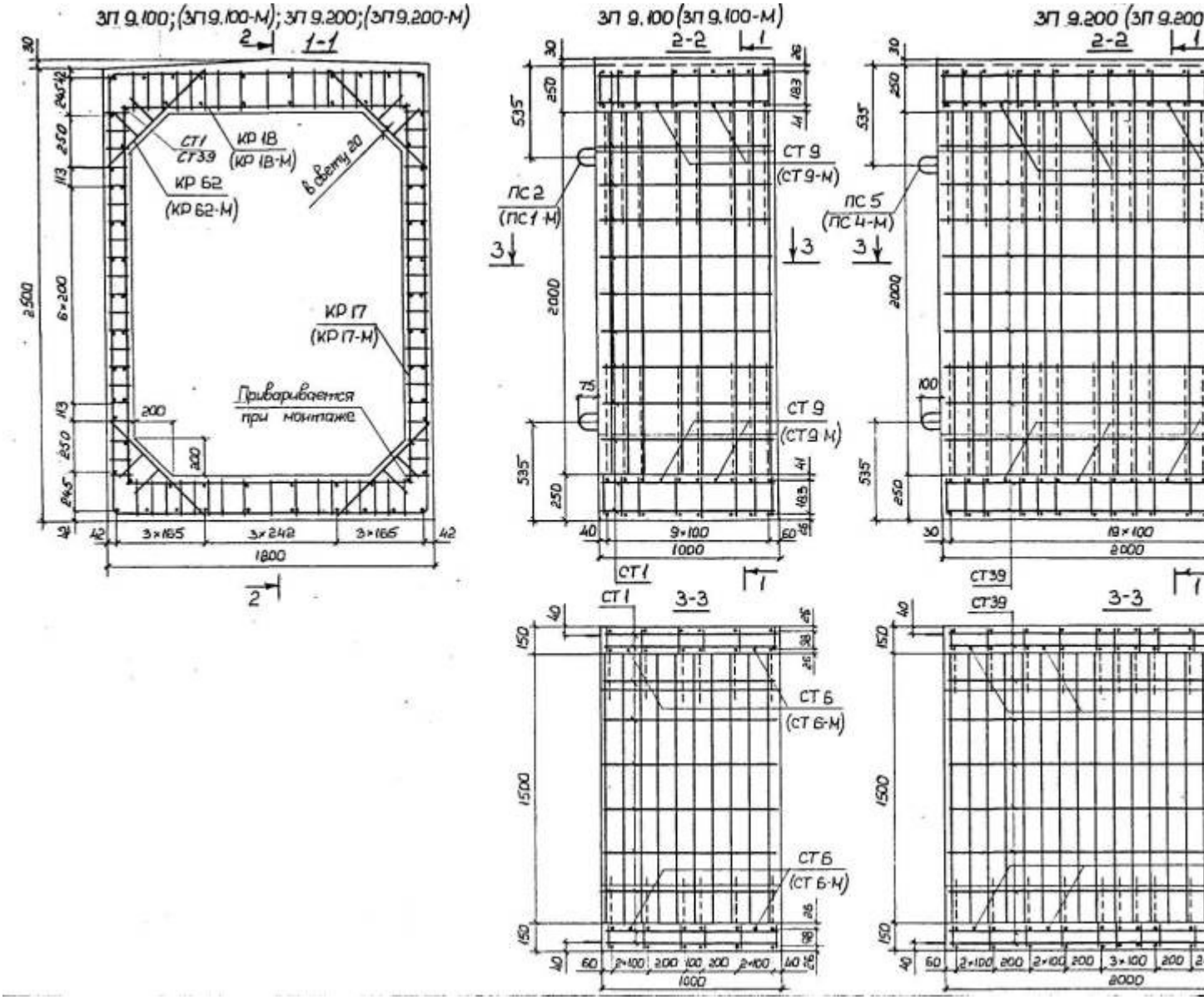
ЗП 9.100;(ЗП 9.100-М); ЗП 9.200;(ЗП 9.200-М)
1-1
СТ1
СТ39
КР 18
(КР 18-М)
КР 62
(КР 62-М)
в свету 20
КР 17
(КР 17-М)
Приваривается при монтаже
3×165
3×242
3×165
1800
ЗП 9.100 (ЗП 9.100-М)
2-2
СТ 9
(СТ 9-М)
ПС 2
(ПС 1-М)
9×100
1000
ЗП 9.200 (ЗП 9.200
ПС 5
(ПС 4-М)
19×100
2000
3-3
СТ 6
(СТ 6-М)
2×100
200
100
1000
3×100
2000

Черт. 9

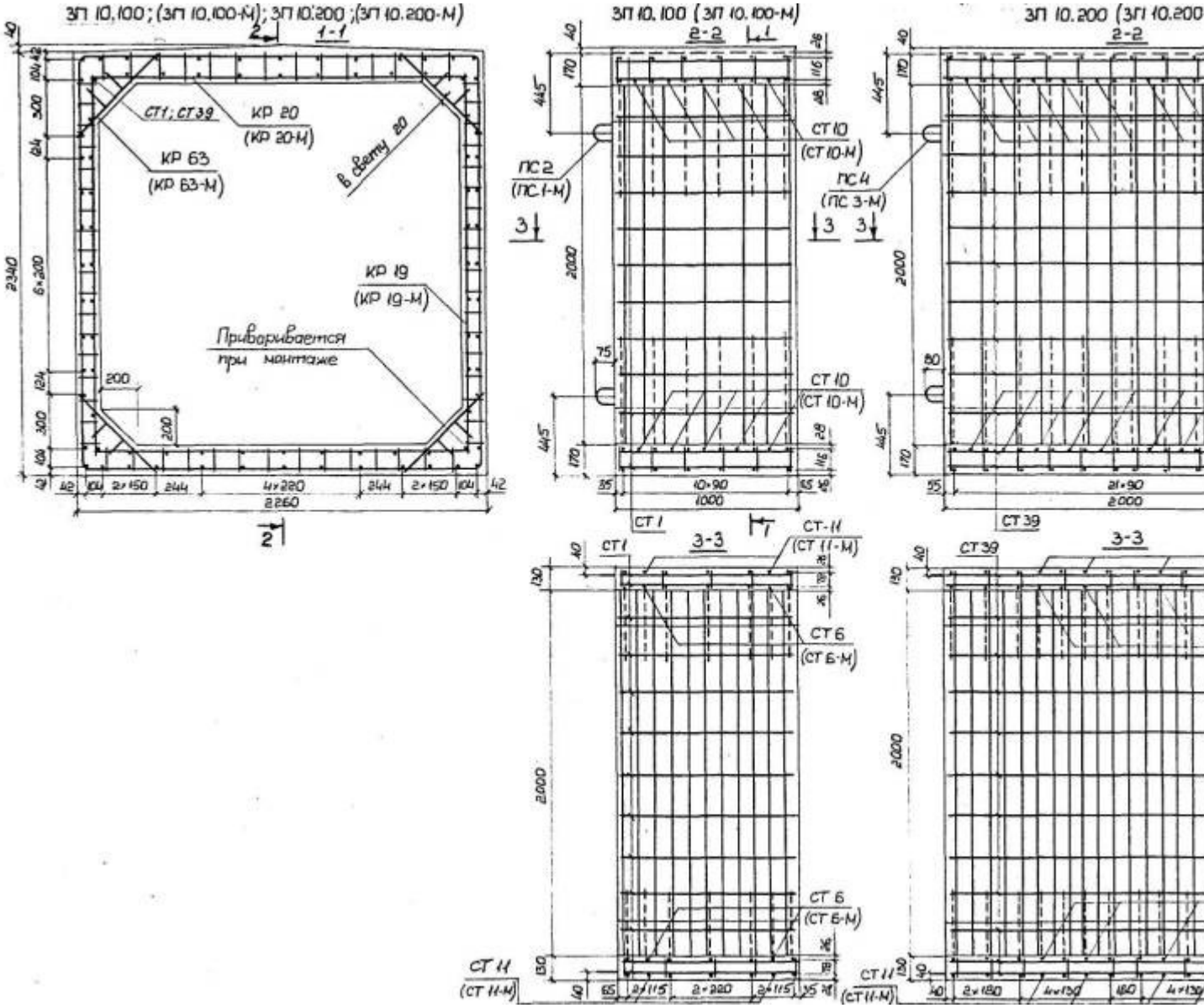
ЗП 10.100; (ЗП 10.100-М); ЗП 10.200; (ЗП 10.200-М)
1-1
СТ1; СТ39
КР 20
(КР 20-М)
КР 63
(КР 63-М)
в свету 20
КР 19
(КР 19-М)
Приваривается при монтаже
2260
ЗП 10.100 (ЗП 10.100-М)
2-2
ПС 2
(ПС 1-М)
СТ 10
(СТ 10-М)
СТ 1
3-3
СТ-11
(СТ 11-М)
СТ 6
(СТ 6-М)
СТ 11
(СТ 11-М)
ЗП 10.200 (ЗП 10.200
ПС 4
(ПС 3-М)
СТ 39

Черт. 10

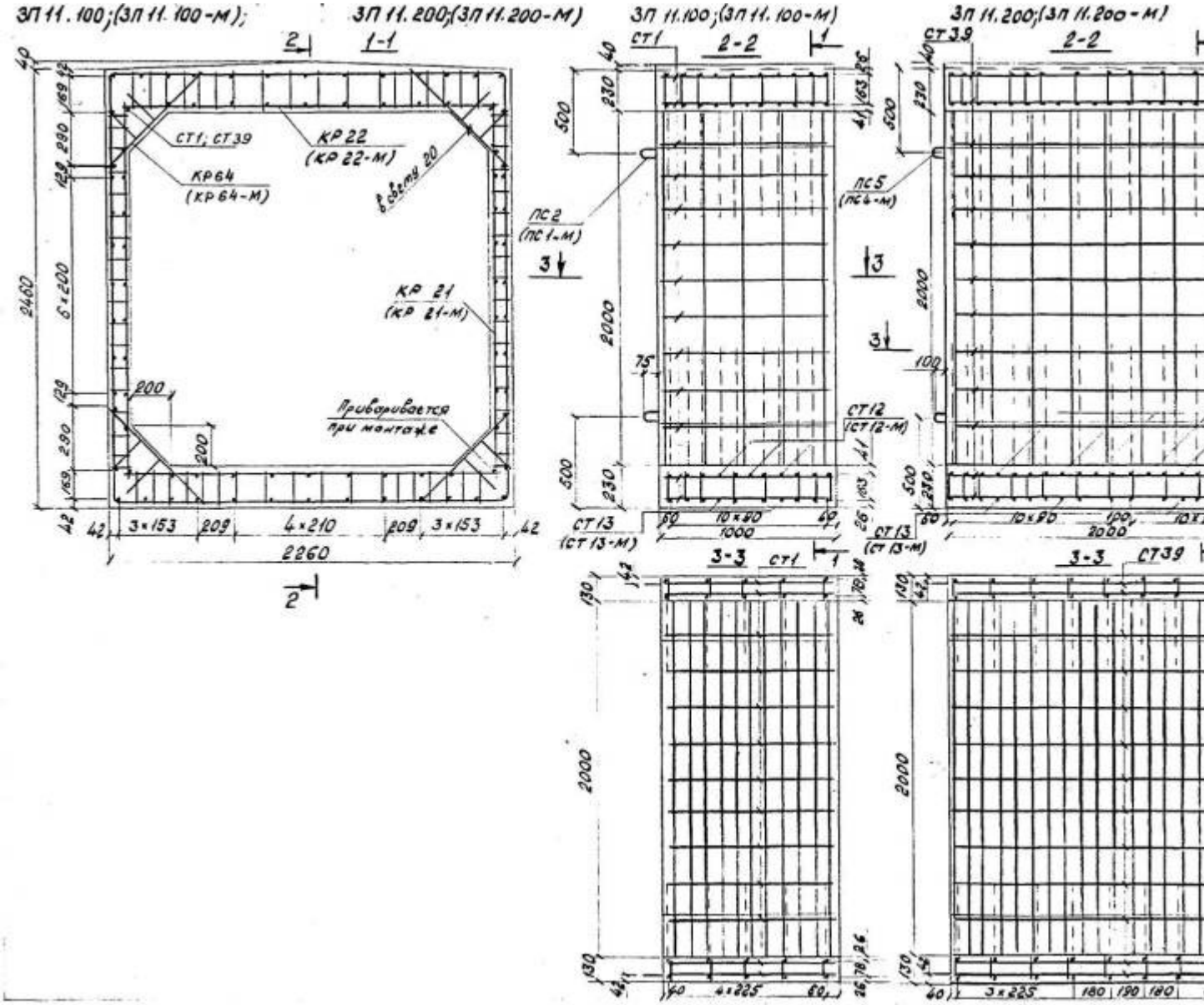
3П 11.100;(3П 11.100-М);
3П 11.200;(3П 11.200-М)
1-1
СТ1, СТ39
КР 22
(КР 22-М)
КР64
(КР64-М)
в сетку 20
КР 21
(КР 21-М)
Приваривается при монтаже
3×153
209
4×210
2260
2460
3П 11.100;(3П 11.100-М)
2-2
СТ1
ПС2
(ПС1-М)
СТ12
(СТ12-М)
СТ13
(СТ13-М)
10×90
1000
3П 11.200;(3П 11.200-М)
СТ39
ПС5
(ПС4-М)
2000
3-3
4×225
3×225
180
190

Черт. 11

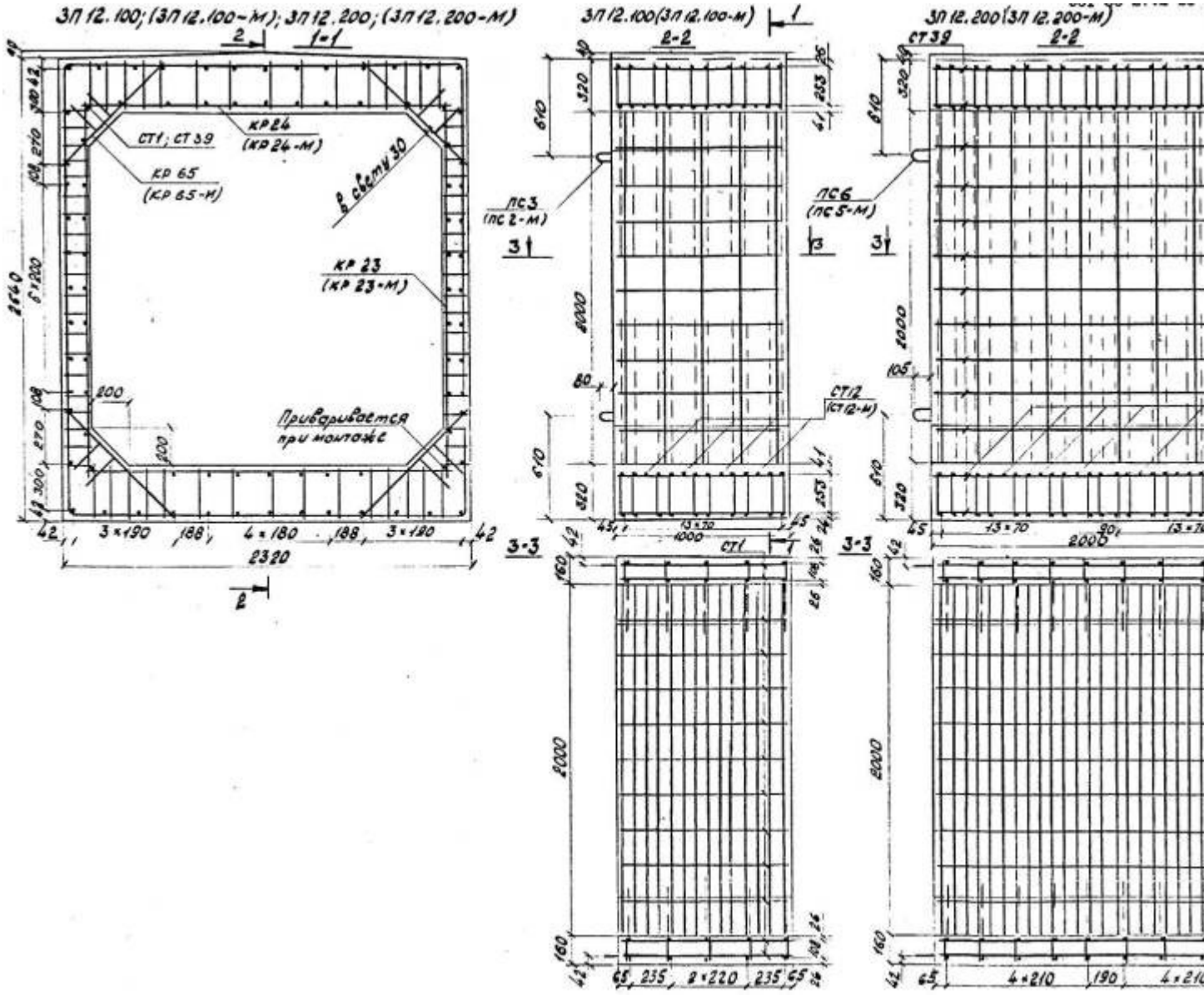
3П 12.100; (3П 12.100-М); 3П 12.200; (3П 12.200-М)
1-1
2-2
3-3
СТ1; СТ 3.9
КР24
(КР24-М)
КР 65
(КР 65-М)
КР 23
(КР 23-М)
Приваривается при монтаже
ПС3
(ПС 2-М)
ПС6
(ПС 5-М)
СТ12
(СТ12-М)
СТ1
2320
2000
1000

Черт. 12

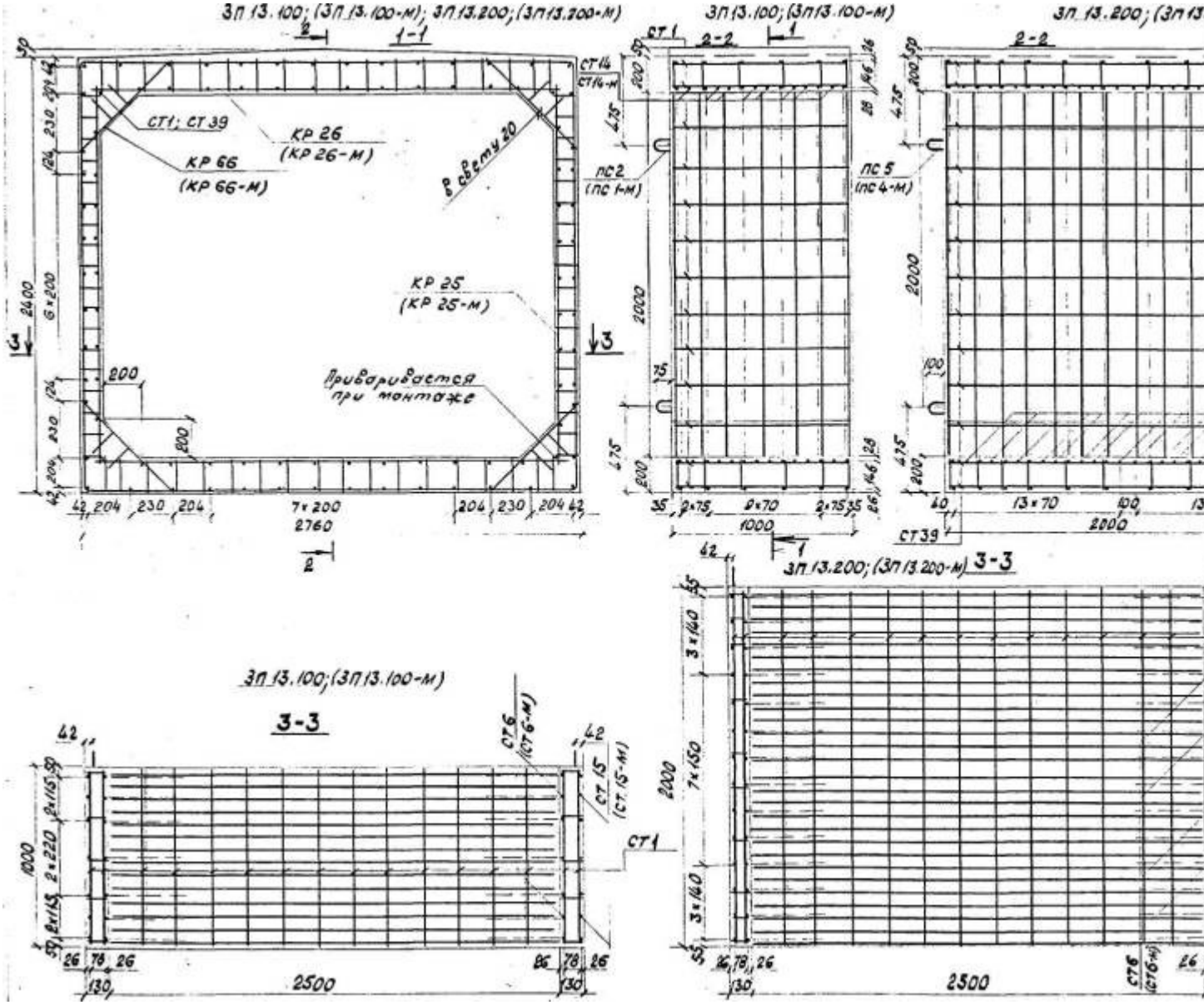
3П 13.100; (3П 13.100-м); 3П 13.200; (3П 13.200-м)
1-1
СТ1; СТ39
КР 26
(КР 26-м)
КР 66
(КР 66-м)
в свету 20
КР 25
(КР 25-м)
Приваривается при монтаже
7×200
2760
3П 13.100; (3П 13.100-м)
2-2
СТ1
СТ14
СТ14-м
ПС2
(ПС 1-м)
2000
1000
3П 13.200; (3П 13.200-м)
ПС 5
(ПС 4-м)
СТ39
3-3
СТ6
(СТ6-м)
СТ 15
(СТ 15-м)
СТ1
2500

Черт. 13

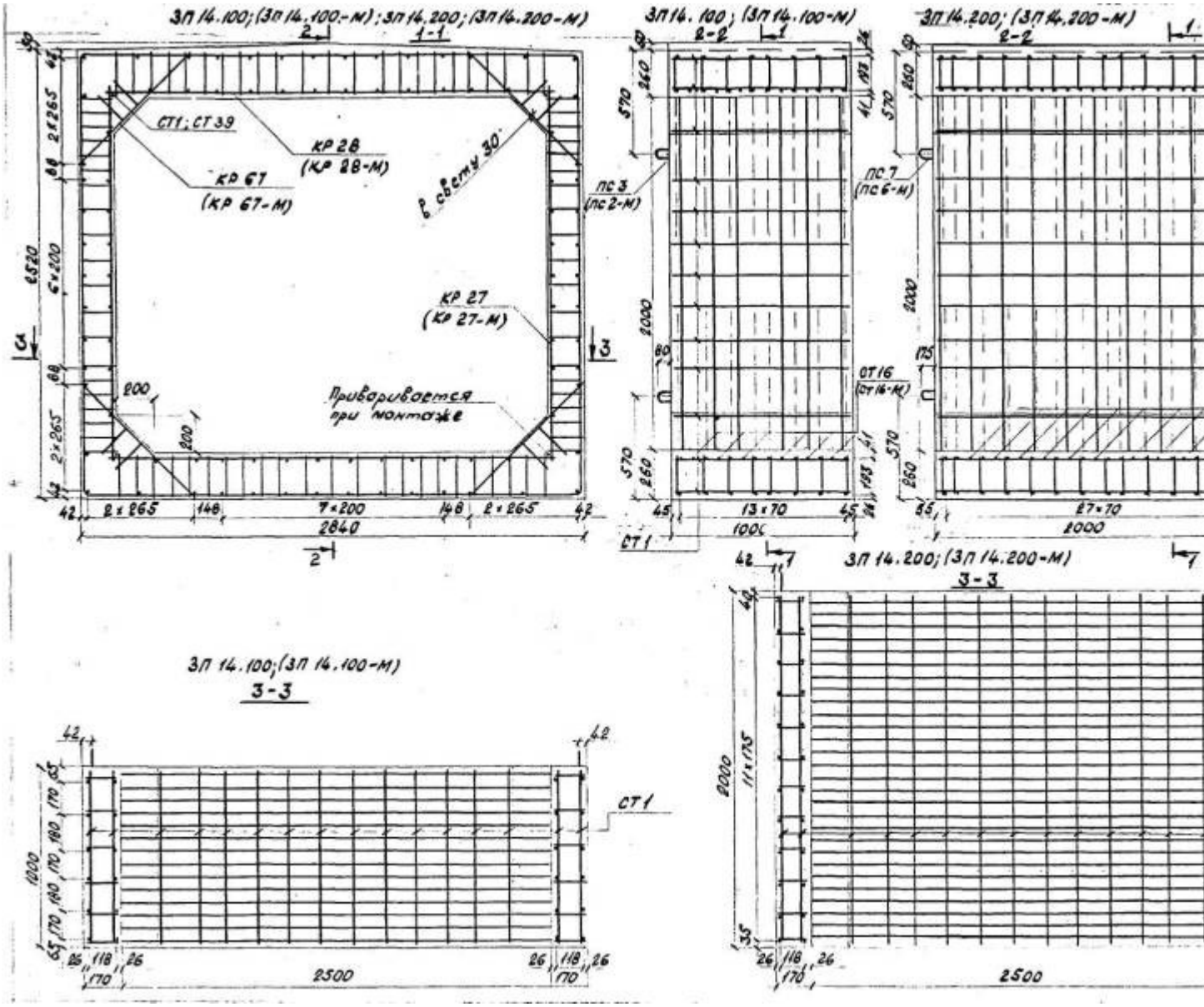
3П 14.100; (3П 14.100-М); 3П 14.200; (3П 14.200-М)
1-1
СТ1; СТ39
КР 28
(КР 28-М)
КР 67
(КР 67-М)
в свету 30°
КР 27
(КР 27-М)
Приваривается при монтаже
2840
3П 14.100; (3П 14.100-М)
2-2
ПС 3
(ПС 2-М)
СТ16
(СТ16-М)
СТ1
1000
3П 14.200; (3П 14.200-М)
2-2
ПС 7
(ПС 6-М)
2000
3П 14.200; (3П 14.200-М)
3-3
3П 14.100; (3П 14.100-М)
3-3
СТ1
2500
2500

Черт. 14

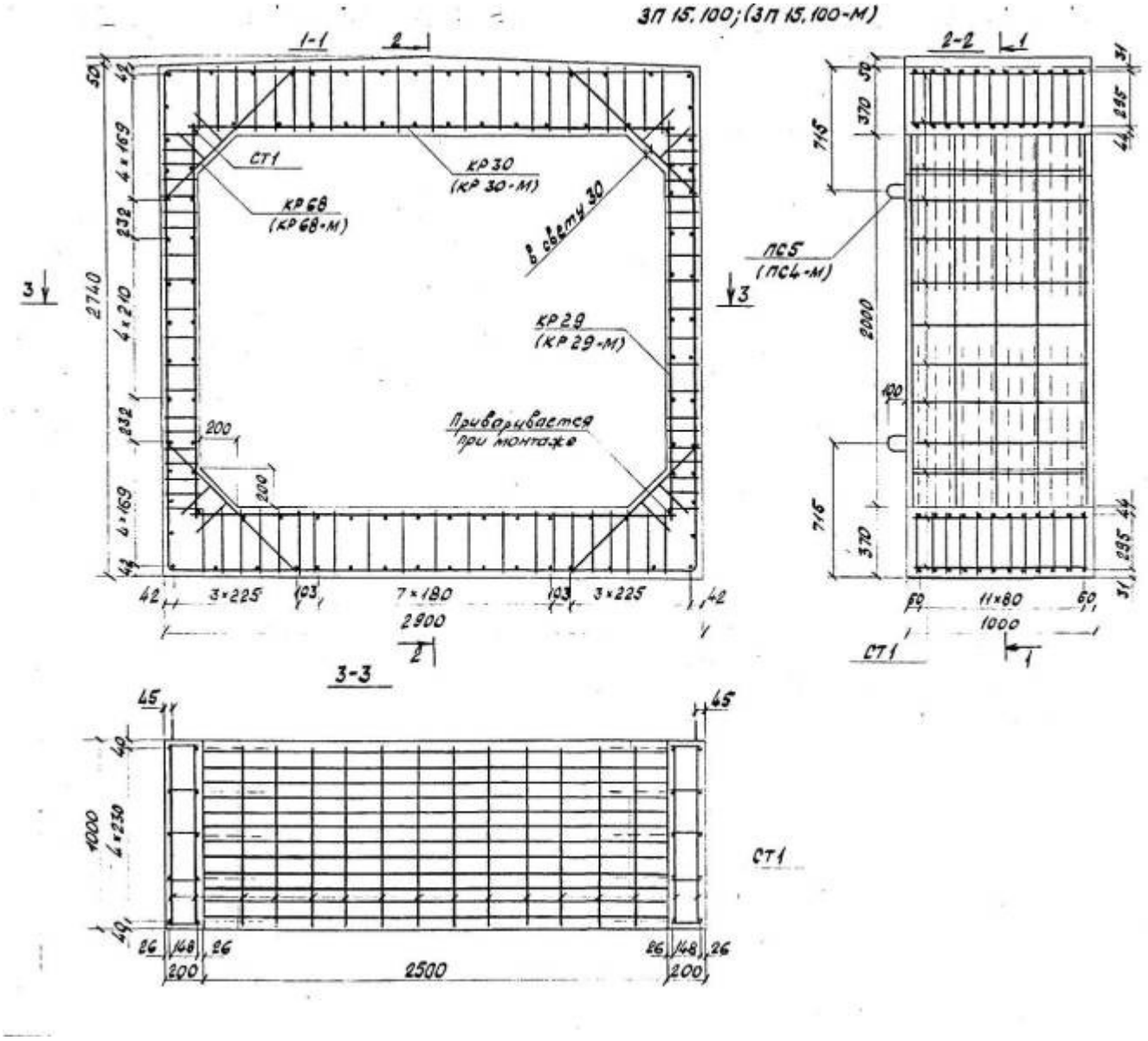
3П 15.100; (3П 15.100-М)
1-1
2-2
3-3
СТ1
КР30
(КР30-М)
КР68
(КР68-М)
в соответ 30
КР29
(КР29-М)
Приваривается при монтаже
ПС5
(ПС4-М)
2740
2900
2000
1000
2500
7×180
3×225
11×80
4×169
4×210
4×250

Черт. 15

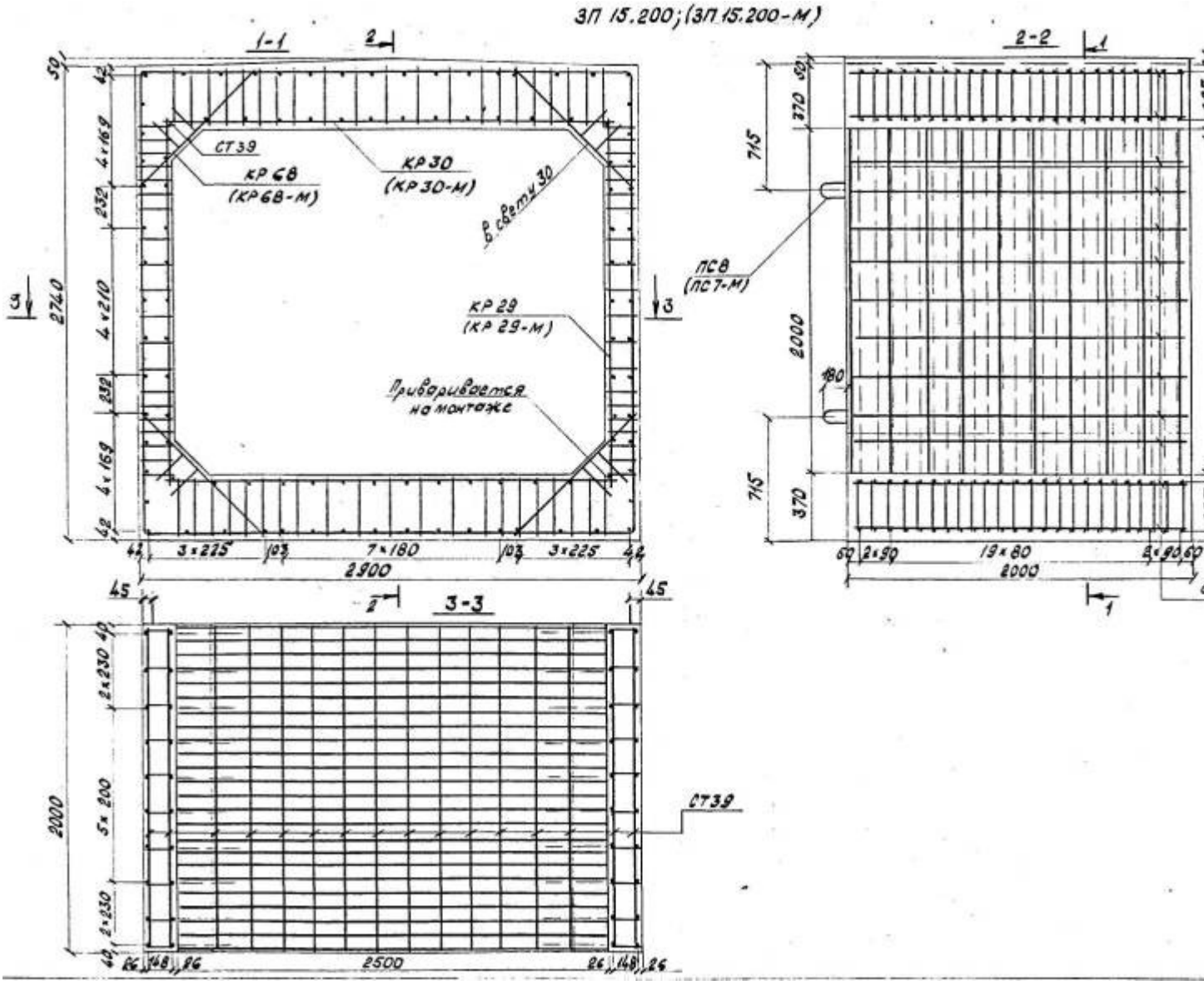
ЗП 15.200; (ЗП 15.200-М)
1-1
2-2
3-3
СТ3Э
КР 6В
(КР 6В-М)
КР 30
(КР 30-М)
В свету 30
КР 29
(КР 29-М)
Приваривается на монтаже
ПС8
(ПС 7-М)
3×225
7×180
2900
2000
2500
19×80
2×90
715
370
2×230
5×200

Черт. 15а

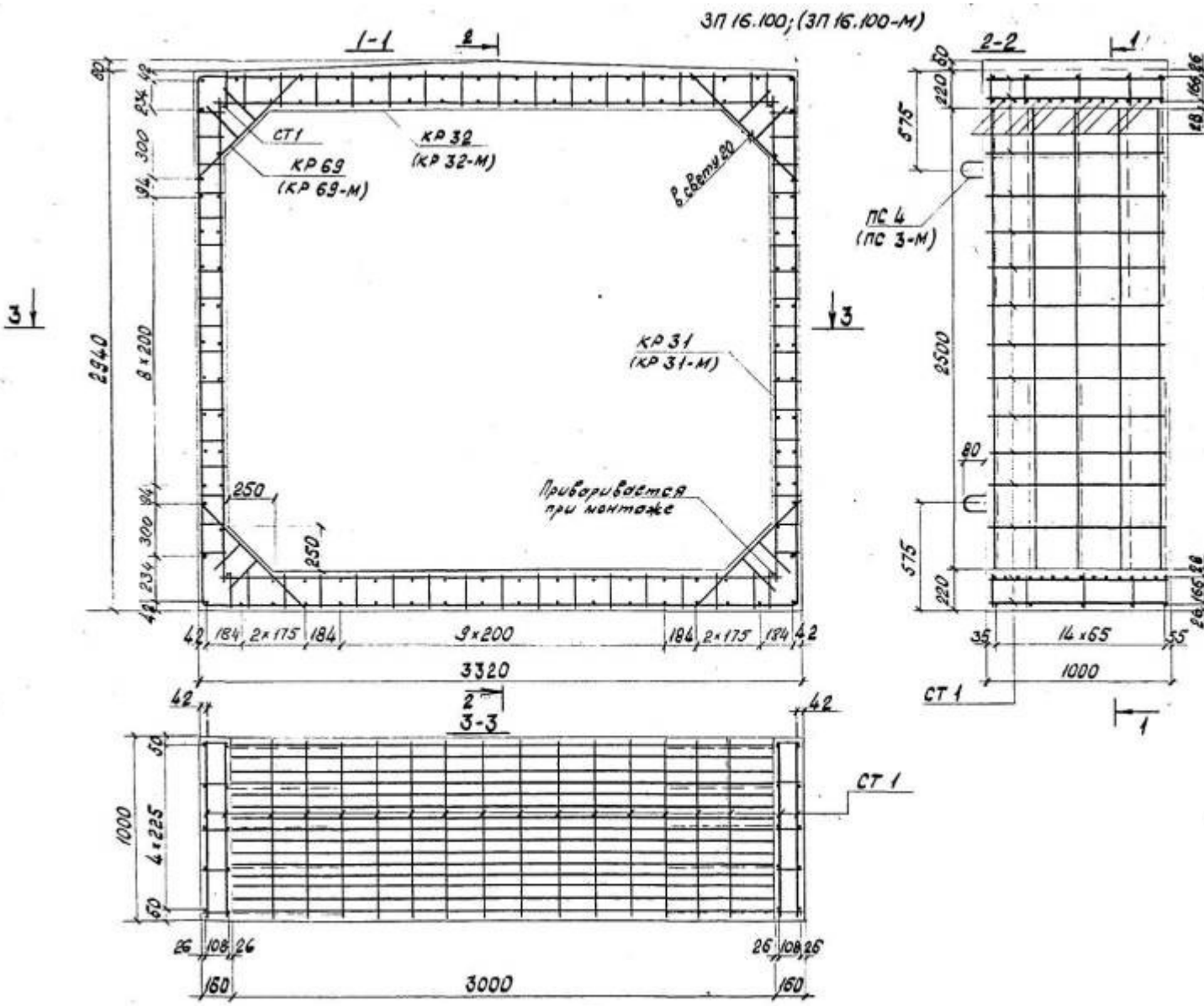
ЗП 16.100; (ЗП 16.100-М)
1-1
2-2
3-3
СТ1
КР 32
(КР 32-М)
КР 69
(КР 69-М)
в свету 80
КР 31
(КР 31-М)
Приваривается при монтаже
ПС 4
(ПС 3-М)
2940
8 x 200
9 x 200
3320
14 x 65
1000
4 x 225
3000
СТ 1

Черт. 16

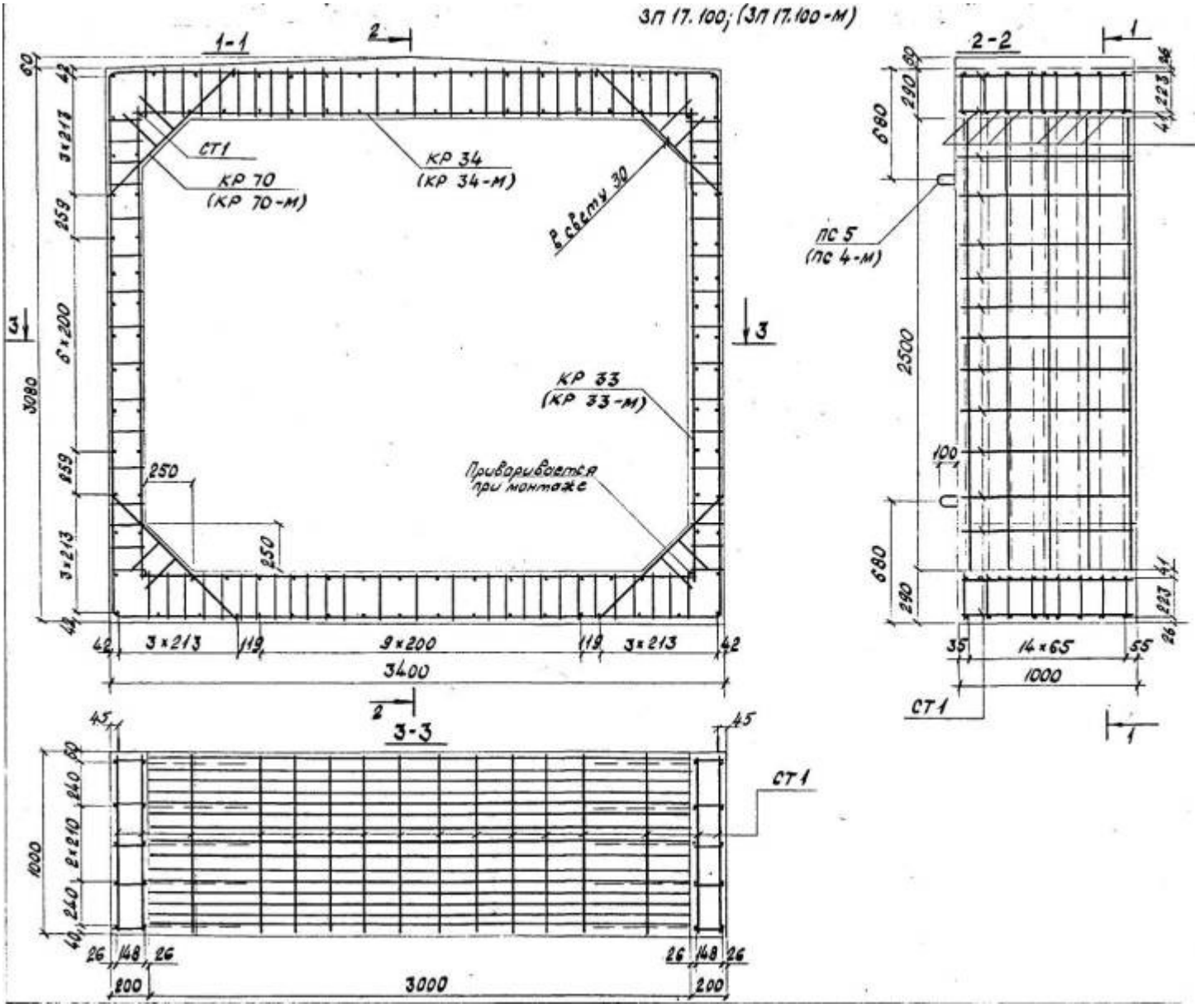
ЗП 17.100; (ЗП 17.100-м)
1-1
2-2
3-3
СТ1
КР 70
(КР 70-м)
КР 34
(КР 34-м)
В сборку 30
КР 33
(КР 33-м)
Приваривается при монтаже
ПС 5
(ПС 4-м)
3080
3400
3000
2500
1000
680
290
14×65
9×200
3×213
6×200
СТ1

Черт. 17

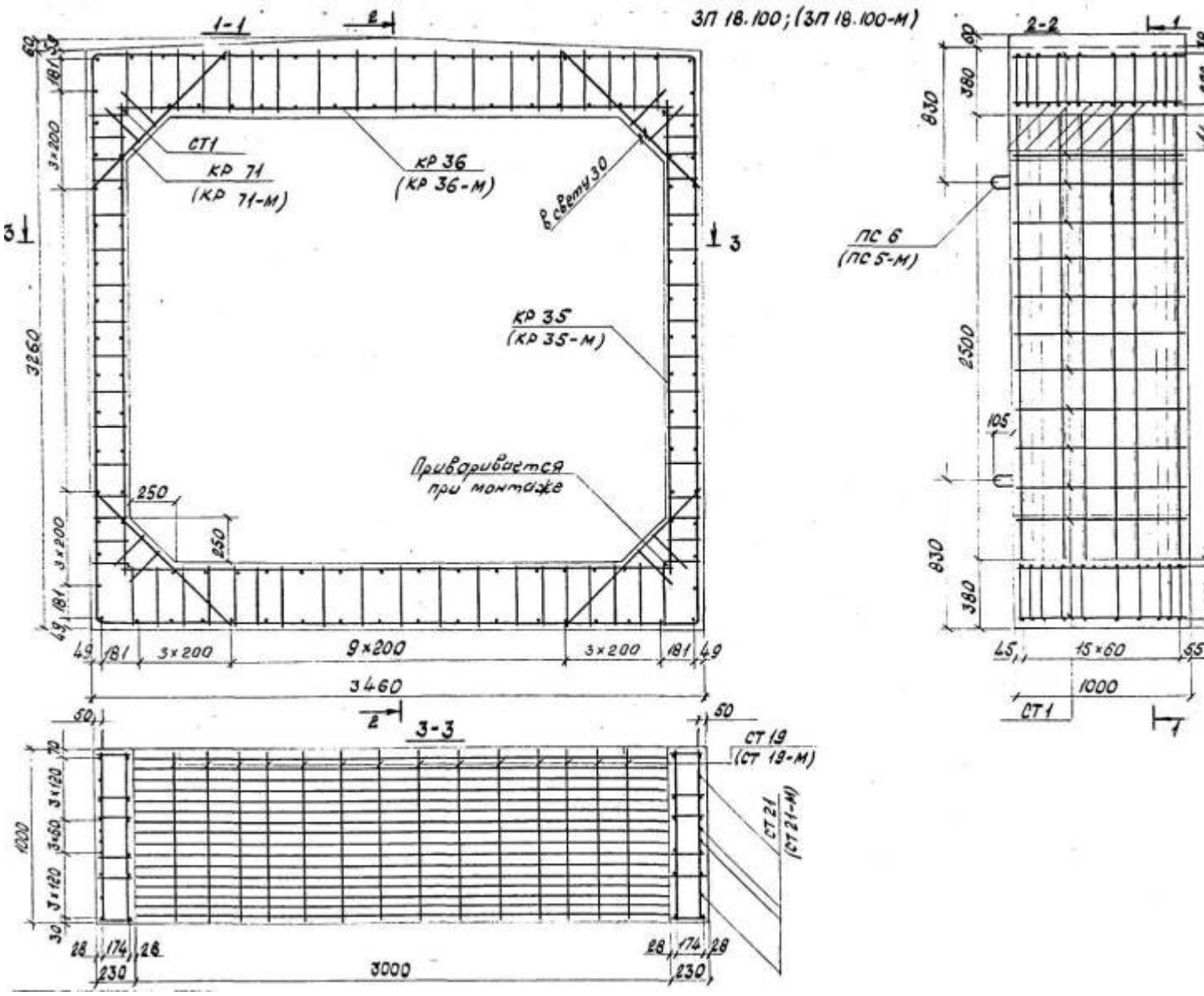
1-1
3П 18.100; (3П 18.100-М)
2-2
СТ1
КР 71
(КР 71-М)
КР 36
(КР 36-М)
в свету 30
КР 35
(КР 35-М)
Приваривается при монтаже
ПС 6
(ПС 5-М)
3260
3460
9×200
3×200
3-3
СТ 19
(СТ 19-М)
СТ 21
(СТ 21-М)
3000
1000
15×60
СТ1

Черт. 18

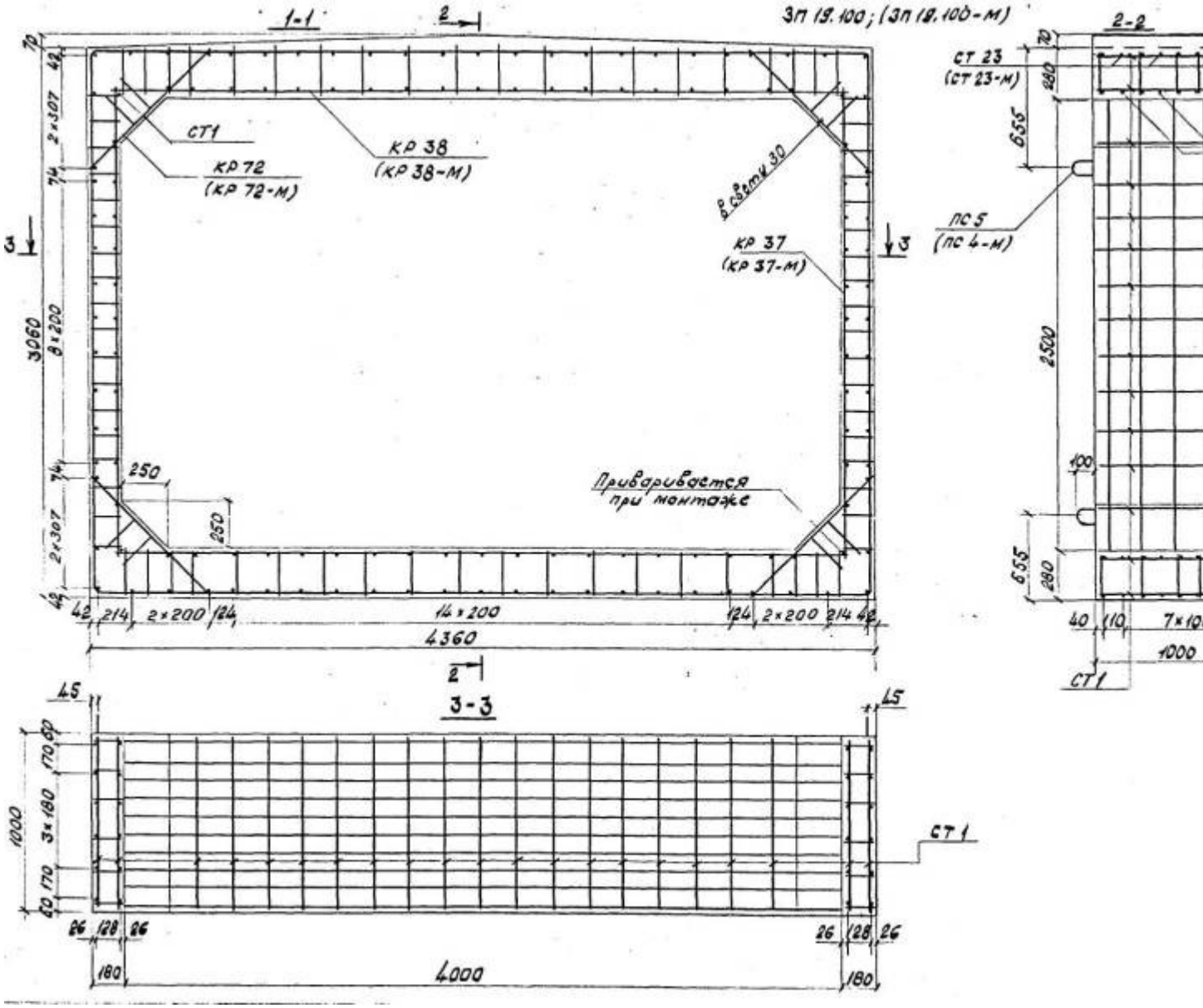
1-1
ЗП 19.100; (ЗП 19.100-М)
2-2
СТ1
КР 38
(КР 38-М)
КР 72
(КР 72-М)
КР 37
(КР 37-М)
Приваривается при монтаже
СТ 23
(СТ 23-М)
ПС 5
(ПС 4-М)
3060
4360
2500
3-3
СТ 1
4000
1000

Черт. 19

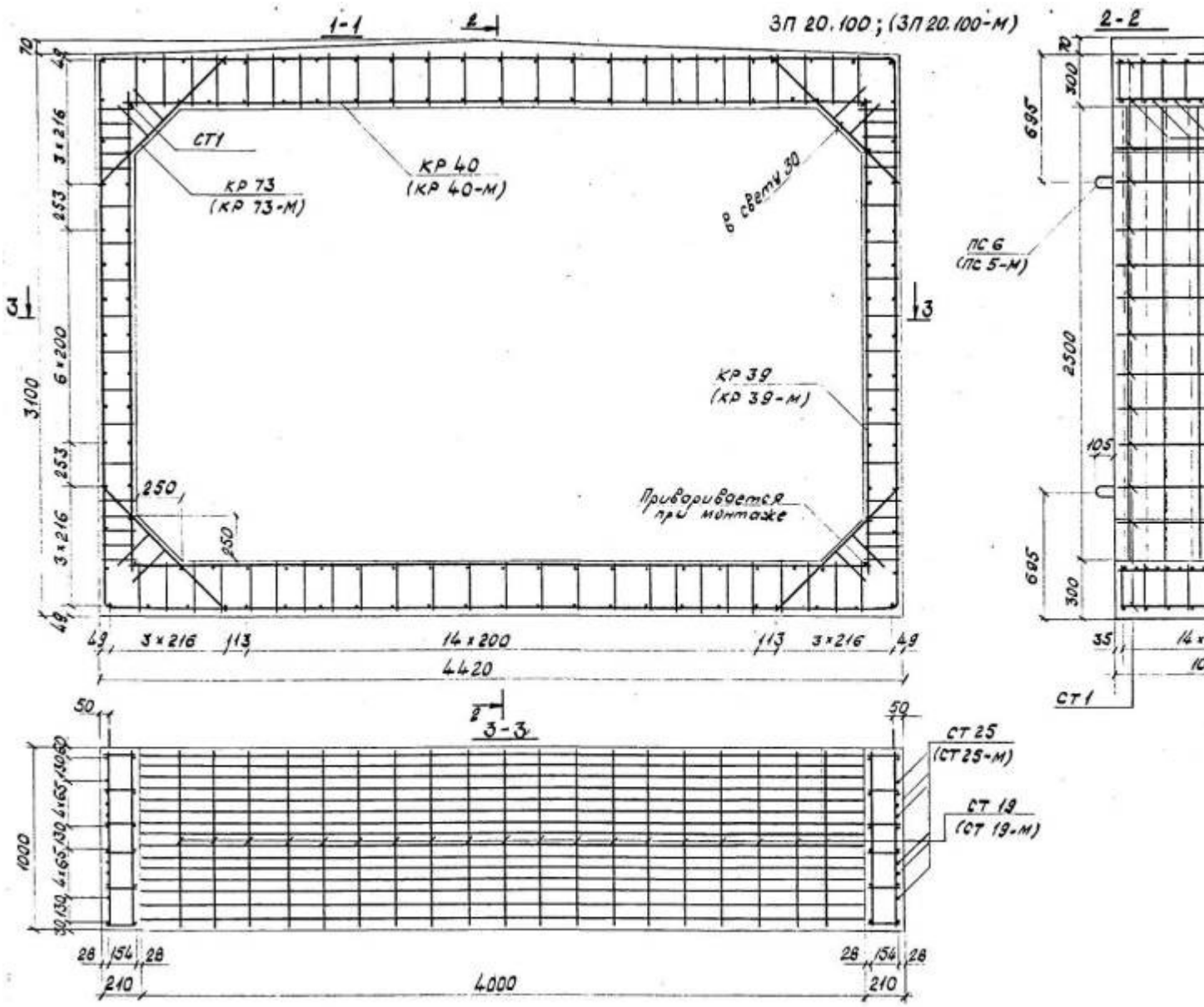
1-1
ЗП 20.100; (ЗП 20.100-М)
2-2
3-3
СТ1
КР 73
(КР 73-М)
КР 40
(КР 40-М)
в свету 30
ПС 6
(ПС 5-М)
КР 39
(КР 39-М)
Приваривается при монтаже
СТ 25
(СТ 25-М)
СТ 19
(СТ 19-М)
3100
4420
4000
2500
1000

Черт. 20

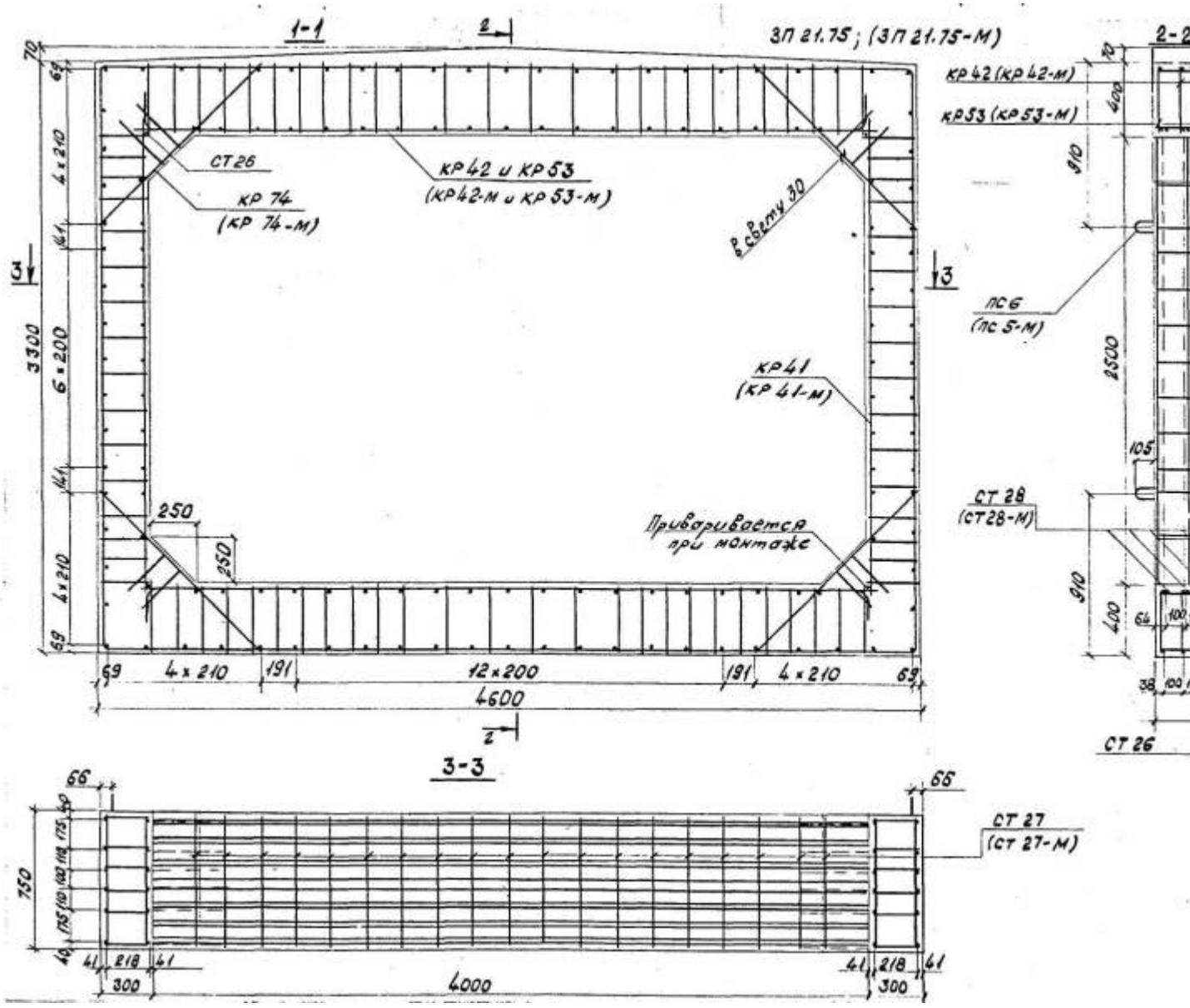
1-1
ЗП 21.75; (ЗП 21.75-М)
СТ 26
КР 74
(КР 74-М)
КР 42 и КР 53
(КР 42-М и КР 53-М)
в свету 30
КР 41
(КР 41-М)
Приваривается при монтаже
250
250
3300
6 x 200
4 x 210
4 x 210
69
4 x 210
191
12 x 200
191
4 x 210
69
4600
3-3
66
66
750
СТ 27
(СТ 27-М)
41
218
41
300
4000
300
КР 42 (КР 42-М)
КР 53 (КР 53-М)
ПС 6
(ПС 5-М)
СТ 28
(СТ 28-М)
2500
910
400
105
64
100
38
СТ 26

Черт. 21

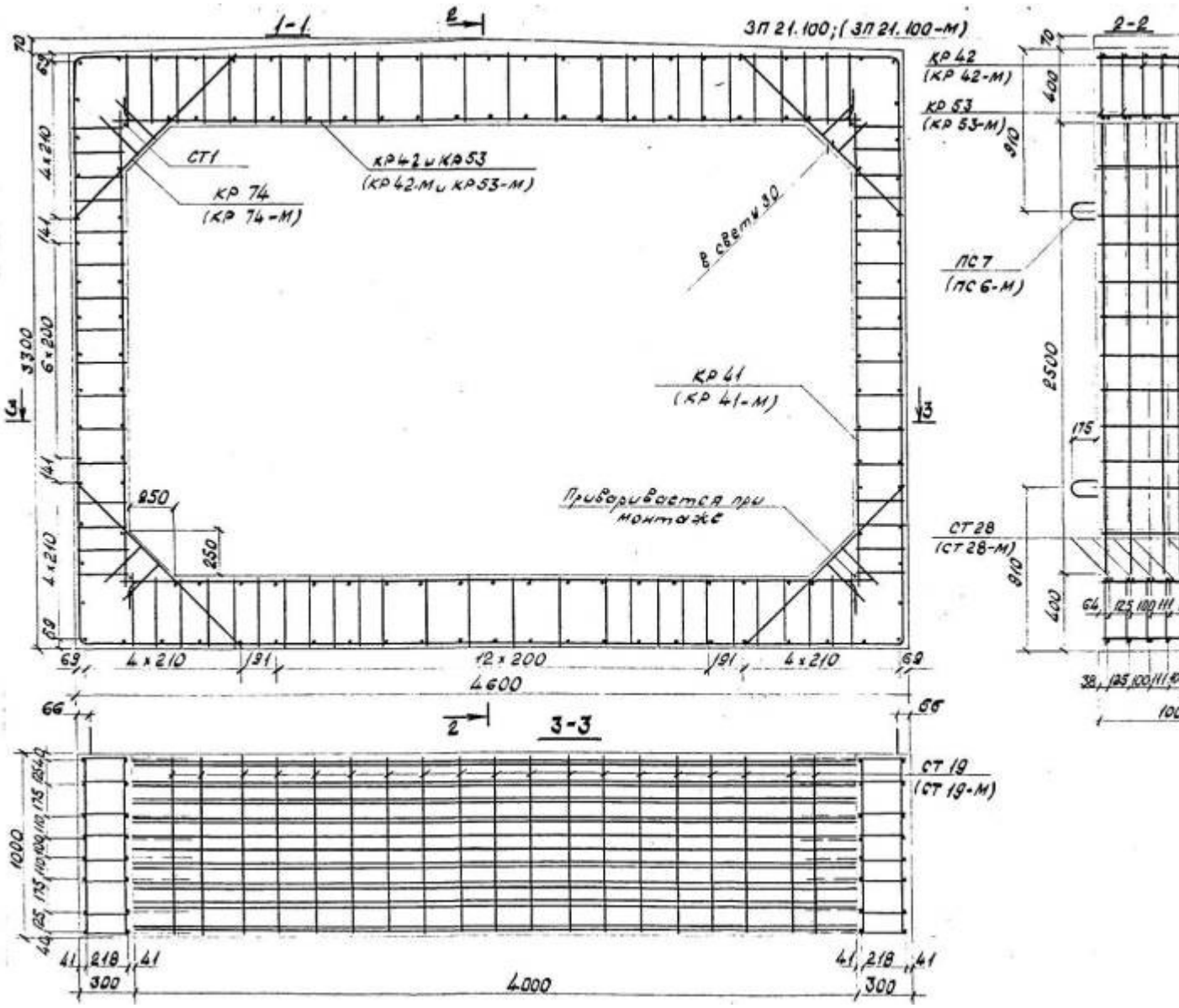
1-1
ЗП 21.100;(ЗП 21.100-М)
СТ1
КР 42 и КР 53
(КР 42-М и КР 53-М)
КР 74
(КР 74-М)
в свету 30
КР 41
(КР 41-М)
Приваривается при монтаже
250
4 x 210
6 x 200
12 x 200
3300
4600
2-2
КР 42
(КР 42-М)
КР 53
(КР 53-М)
ПС 7
(ПС 6-М)
СТ 28
(СТ 28-М)
2500
400
910
175
3-3
СТ 19
(СТ 19-М)
1000
218
300
4000

Черт. 21а

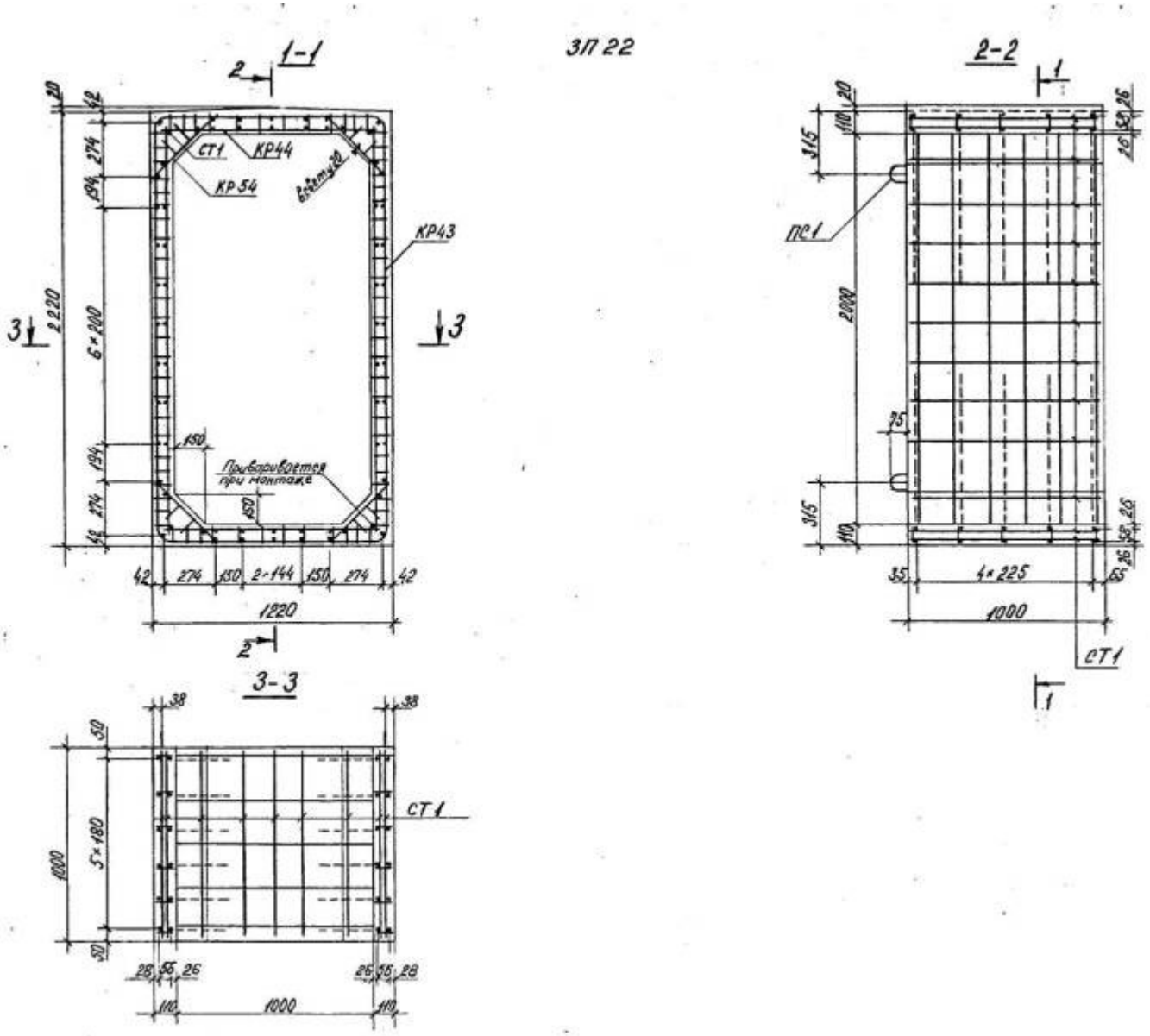
ЗП 22
1-1
2-2
3-3
СТ1
КР44
КР54
КР43
ПС1
Приваривается при монтаже
6×200
2220
1220
2-144
4×225
1000
5×180

Черт. 22

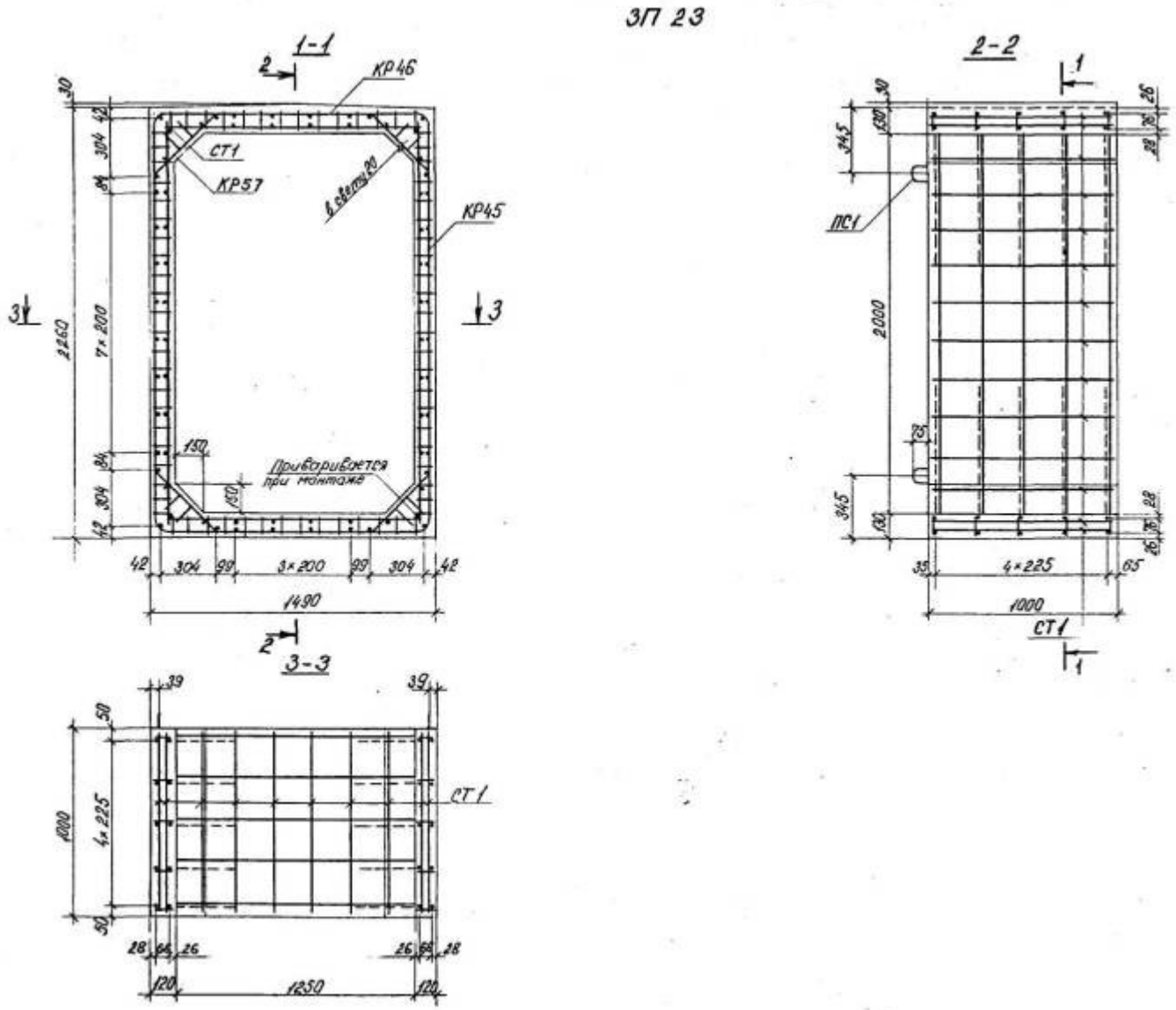
ЗП 23
1-1
КР46
СТ1
КР57
КР45
Приваривается при монтаже
7×200
2260
3×200
1490
2-2
ПС1
2000
4×225
1000
СТ1
3-3
СТ1
4×225
1000
1250

Черт. 23

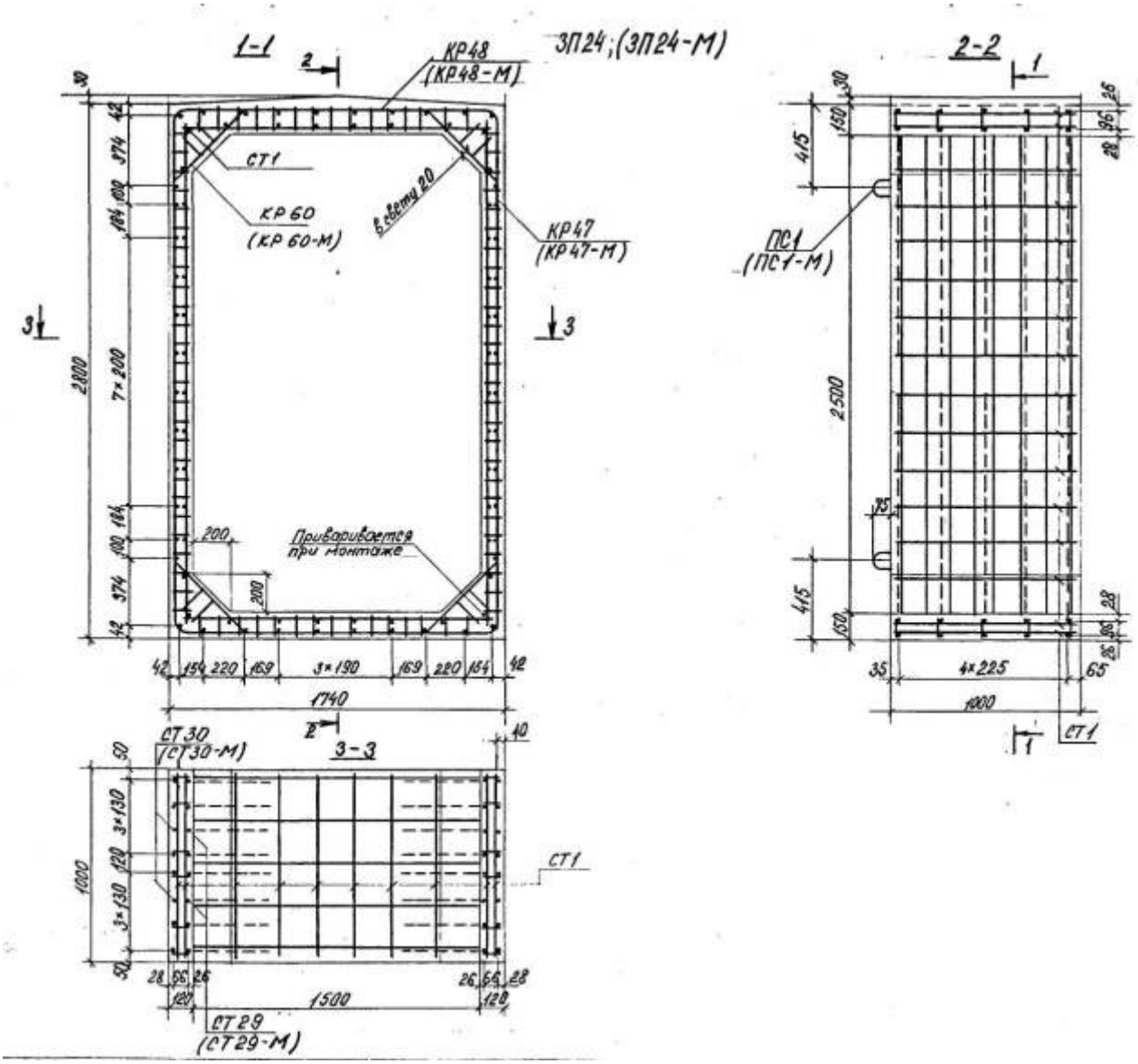
1-1
2-2
3-3
КР48
(КР48-М)
ЗП24;(ЗП24-М)
СТ1
КР60
(КР60-М)
в сетку 20
КР47
(КР47-М)
Приваривается при монтаже
ПС1
(ПС1-М)
СТ30
(СТ30-М)
СТ29
(СТ29-М)
2800
7×200
1740
3×190
2500
4×225
1000
1500
3×130

Черт. 24

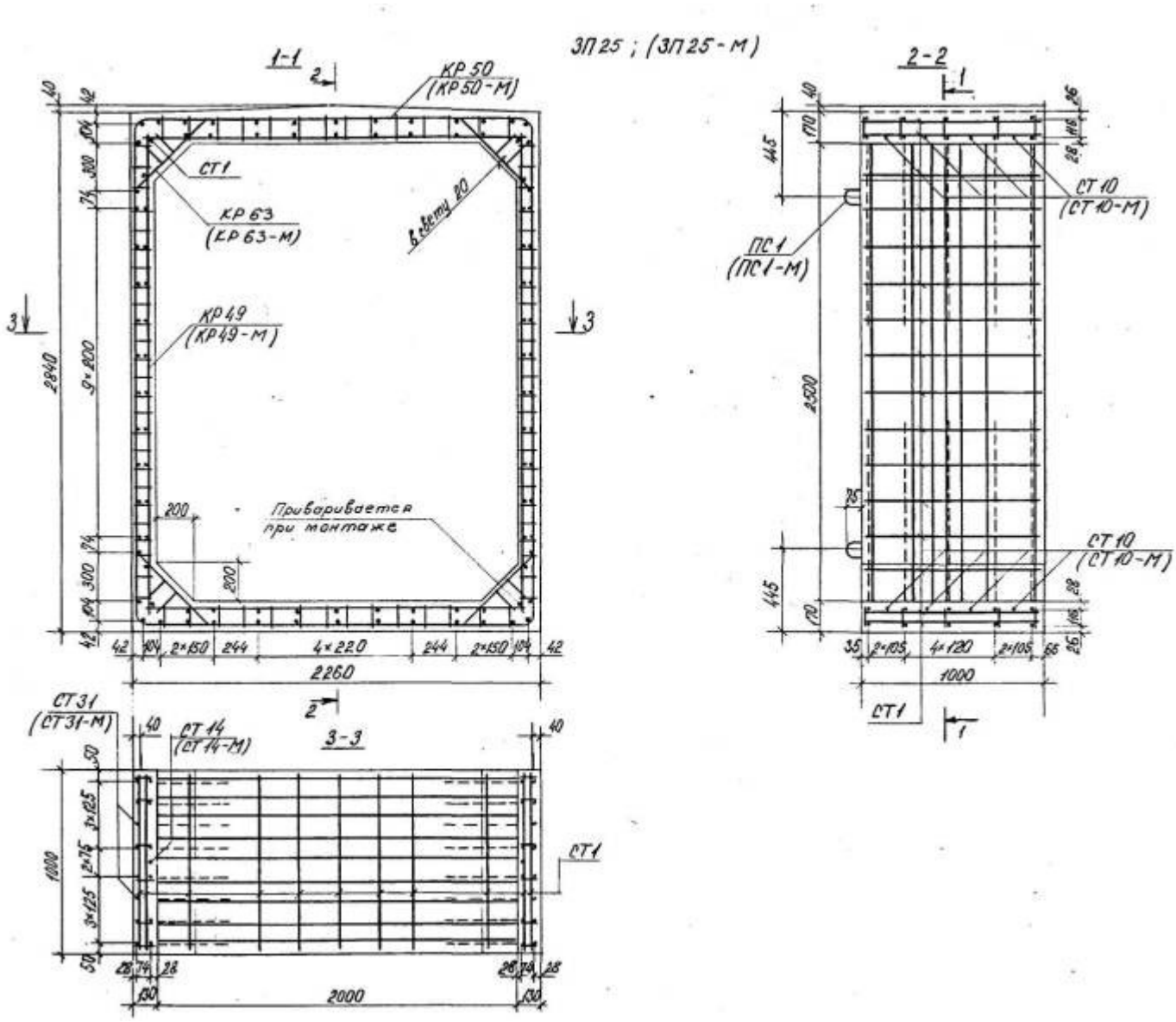
ЗП25 ; (ЗП25-М)
1-1
КР50
(КР50-М)
СТ1
КР63
(КР63-М)
В бетону 20
КР49
(КР49-М)
Приваривается при монтаже
2940
9×200
2260
4×220
2-2
СТ10
(СТ10-М)
ПС1
(ПС1-М)
2500
1000
СТ31
(СТ31-М)
СТ14
(СТ14-М)
3-3
2000

Черт. 25.

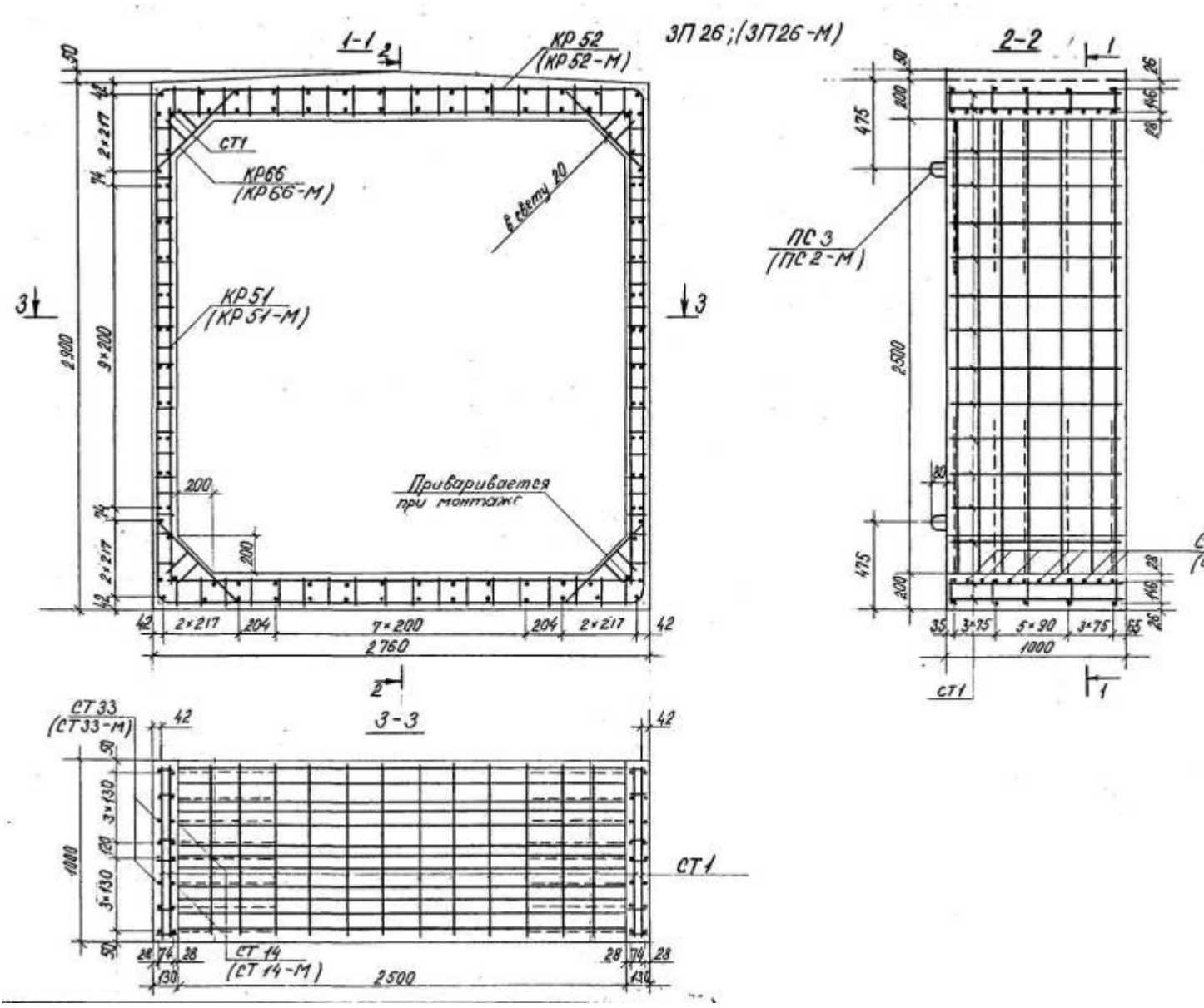

Черт. 26

Таблица 5

Спецификация арматурных изделий на звено

марка звена	Каркасы								Отдельные стержни											
	Марка	Кол. шт.	Марка	Кол. шт.	Марка	Кол. шт.	Марка	Кол. шт.	Марка	Кол. шт.	Марка	Кол. шт.	Марка	Кол. шт.	Марка	Кол. шт.	Марка	Кол. шт.	Марка	Кол. шт.
ЗП 27	КР43	12	КР44	10	КР54	20	КР75	1	СТ1	68	СТ34	8	-	-	-	-	-	-	ПС1	4
ЗП 28	КР45	10	КР46	10	КР57	20	КР76	1	СТ1	72	СТ35	10	-	-	-	-	-	-	ПС1	4
ЗП 29	КР47	12	КР48	10	КР60	20	КР77	1	СТ1	84	СТ29	4	СТ30	4	СТ36	10	-	-	ПС2	4
ЗП 30	КР49	12	КР50	10	КР63	20	КР78	1	СТ1	100	СТ10	8	СТ14	2	СТ31	4	СТ37	10	ПС3	4

ЗП 31	КР51	12	КР52	10	КР66	20	КР79	1	СТ1	108	СТ14	4	СТ32	14	СТ33	4	СТ38	12	ПС3	4
ЗП 32	КР1	10	КР2	10	КР54	20	КР75	1	СТ1	56	СТ34	8	-	-	-	-	-	-	ПС1	4
ЗП 33	КР51	10	КР8	12	КР57	20	КР76	1	СТ1	60	СТ35	10	-	-	-	-	-	-	ПС1	4
ЗП 34	КР51	10	КР14	10	КР60	20	КР77	1	СТ1	76	СТ5	4	СТ6	4	СТ7	8	СТ36	10	ПС2	4
ЗП 35	КРI9	10	КР20	12	КР63	20	КР78	1	СТ1	88	СТ6	4	СТ10	10	СТ11	4	СТ37	10	ПС2	4
ЗП 36	КР25	10	КР26	12	КР66	20	КР79	1	СТ1	96	СТ6	4	СТ14	16	СТ15	4	СТ38	12	ПС3	4
ЗП 37	КР31	10	КР32	10	КР69	20	КР80	1	СТ1	116	СТ17	20	СТ41	17	-	-	-	-	ПС4	4
ЗП 38	КР37	12	КР38	12	КР72	20	КР81	1	СТ1	136	СТ22	8	СТ23	8	СТ40	18	-	-	ПС6	4

Таблица 6

Выборка стали на звено, кг

Марка звена	Арматурная сталь по ГОСТ 5781-82												Всего
	Класс А-I								Класс A_C-II				
	Диаметр, мы							Итого	Диаметр, ми			Итого	
	6	8	12	14	16	18	22		10	14	20		
ЗП 27	10,0	34,4	3,7	-	-	-	-	48,1	44,9	43,6	-	88,5	136,6
ЗП 28	10,2	38,3	3,7	-	-	-	-	52,2	38,8	51,2	-	90,0	142,2
ЗП 29	12,7	43,7	-	6,2	-	-	-	62,6	55,8	86,2	-	142,0	204,6
ЗП 30	13,8	51,3	-	-	8,8	-	-	73,9	35,0	158,3	-	193,3	267,2
ЗП 31	6,7	76,6	-	-	8,8	-	-	92,1	40,6	195,1	-	235,7	327,8
ЗП 32	6,4	29,9	3,7	-	-	-	-	40,0	46,0	13,7	-	59,7	99,7
ЗП 33	8,6	33,8	3,7	-	-	-	-	46,1	50,8	20,1	-	70,9	117,0
ЗП 34	10,1	40,6	-	6,2	-	-	-	56,9	78,0	27,1	-	105,1	162,0
ЗП 35	11,3	46,8	-	6,2	-	-	-	64,3	81,0	55,9	-	136,9	201,2
ЗП 36	14,6	53,0	-	-	8,8	-	-	76,4	89,5	88,1	-	177,6	254,0
ЗП37	14,6	66,1	-	-	-	12,2	-	92,9	83,6	113,5	-	197,1	290,0
ЗП 38	7,7	106,3	-	-	-	-	22,8	136,8	148,9	-	204,0	352,9	489,7

Таблица 7

Спецификация арматурных изделий на звено

Марка эвена	Каркасы								Отдельные стержни											
	Марка	Кол. шт.	Марка	Кол. шт.	Марка	Кол. шт.	Марка	Кол. шт.	Марка	Кол. шт.	Марка	Кол, шт.	Марка	Кол. шт.	Марка	Кол. шт.	Марка	Кол. шт.	Марка	Ко шт
ЗП 29-М	КР47-М	12	КР48-М	10	КР60-М	20	КР77	1	СТ1	84	СТ29-М	4	СТ30-М	4	СТ36	10	-	-	ПС1-М	4
ЗП	КР49-	12	КР50-	10	КР63-	20	КР78	1	СТ1	100	СТ10-	8	СТ14-	2	СТ3I-	4	СТ37	10	ПС2-М	4

30-М	М		М		М						М		М		М					
ЗП 31-М	КР5I-М	12	КР52-М	10	КР66-М	20	КР79	1	СТ1	108	СТ14-М	4	СТ32-М	14	СТ33-М	4	СТ38	12	ПС2-М	4
ЗП 34- М	КР13-М	10	КР14-М	10	КР60-М	20	КР77	1	СТ1	76	СТ5-М	4	СТ6-М	4	СТ7-М	8	СТ36	10	ПС1-М	4
ЗП 35-М	КР19-М	10	КР20-М	12	КР63-М	20	КР78	1	СТ1	88	СТ6-М	4	СТ10-М	10	СТ11-М	4	СТ37	10	ПС1-М	4
ЗП 36-М	КР25-М	10	КР26-М	12	КР66-М	20	КР79	1	СТ1	96	СТ6-М	4	СТ14-М	16	СТ15-М	4	СТ38	12	ПС2-М	4
ЗП 37-М	КР31-М	10	КР32-М	10	КР69-М	20	КР80	1	СТ1	116	СТ17-М	20	СТ41	17	-	-	-	-	ПС3-М	4
ЗП 38-М	КР37-М	12	КР38-М	12	КР72-М	20	КР81	1	СТ1	136	СТ22-М	8	СТ23-М	8	СТ40	18	-	-	ПС5-М	4

Таблица 8

Выборка стали на звено, кг

Марка эвена	Арматурная сталь по ГОСТ 5781-82									Всего
	Класс А-I			Класс $А_С$-II						
	Диаметр, ми		Итого	Диаметр, мм					Итого	
	6	8		10	12	14	16	20		
ЗП 29-М	12,7	43,7	56,4	55,8	4,5	86,2	-	-	146,5	202,9
ЗП 30-М	13,8	51,3	65,1	35,0	-	165,1	-	-	200,1	265,2
ЗП 31-М	6,7	76,6	83,3	40,6	-	201,9	-	-	242,5	325,8
ЗП 34-М	10,1	40,6	50,7	78,0	4,5	27,1	-	-	109,6	160,3
ЗП 35-М	11,3	46,8	58,1	81,0	4,5	55,9	-	-	141,4	199,5
ЗП 36-М	14,6	53,0	67,6	89,5	-	94,9	9,6	-	184,4	252,0
ЗП 37-М	14,6	66,1	80,7	83,6	-	113,5	-	-	206,7	287,4
ЗП 38-М	7,7	106,3	114,0	148,9	-	-	-	222,9	371,8	485,8

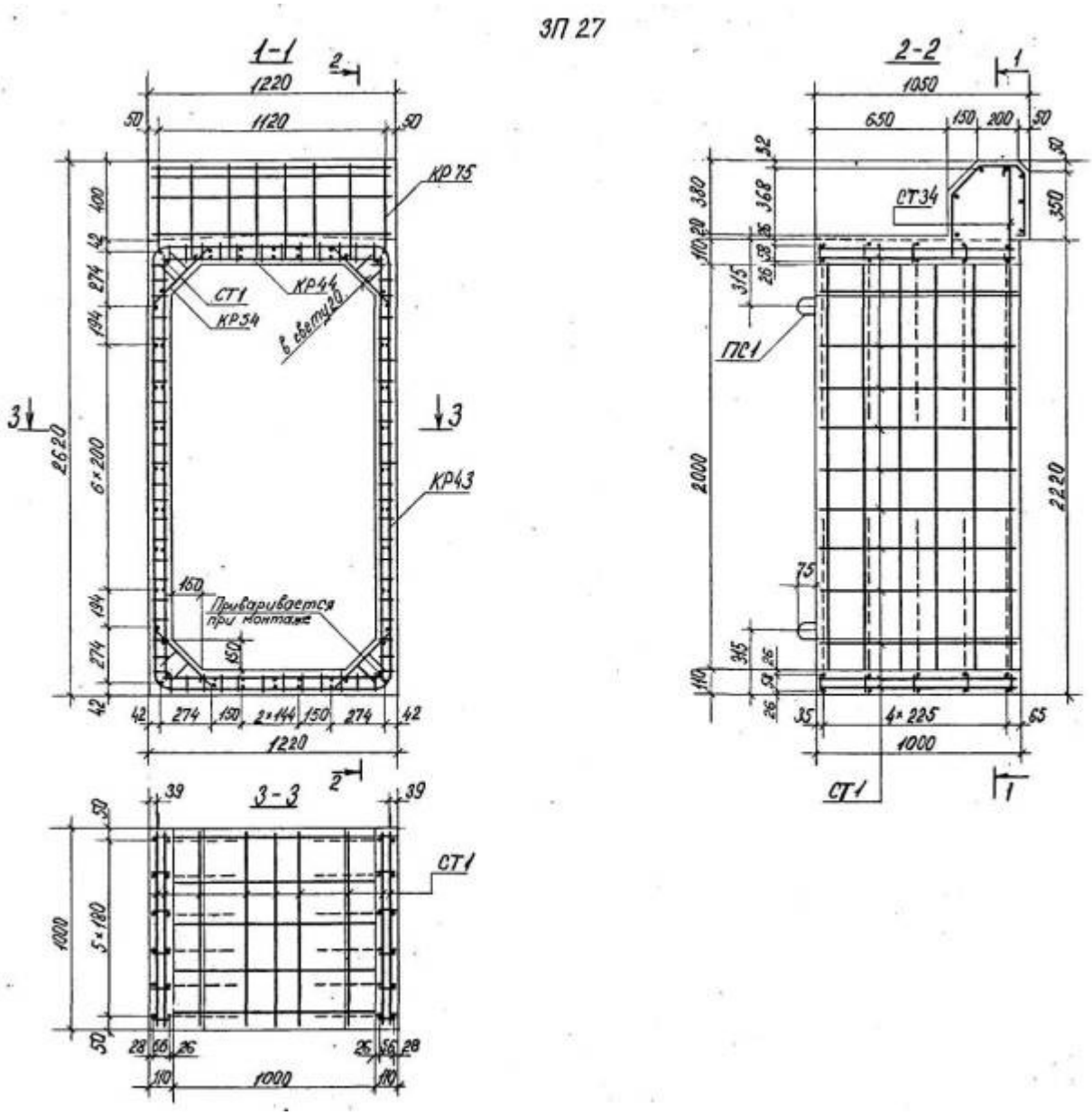
ЗП 27
1-1
2-2
3-3
КР75
КР44
КР54
КР43
СТ1
СТ34
ПС1
Приваривается при монтаже
в свету 20
1220
1120
1050
650
1000
2620
6×200
5×180
4×225
2000
2220

Черт. 27

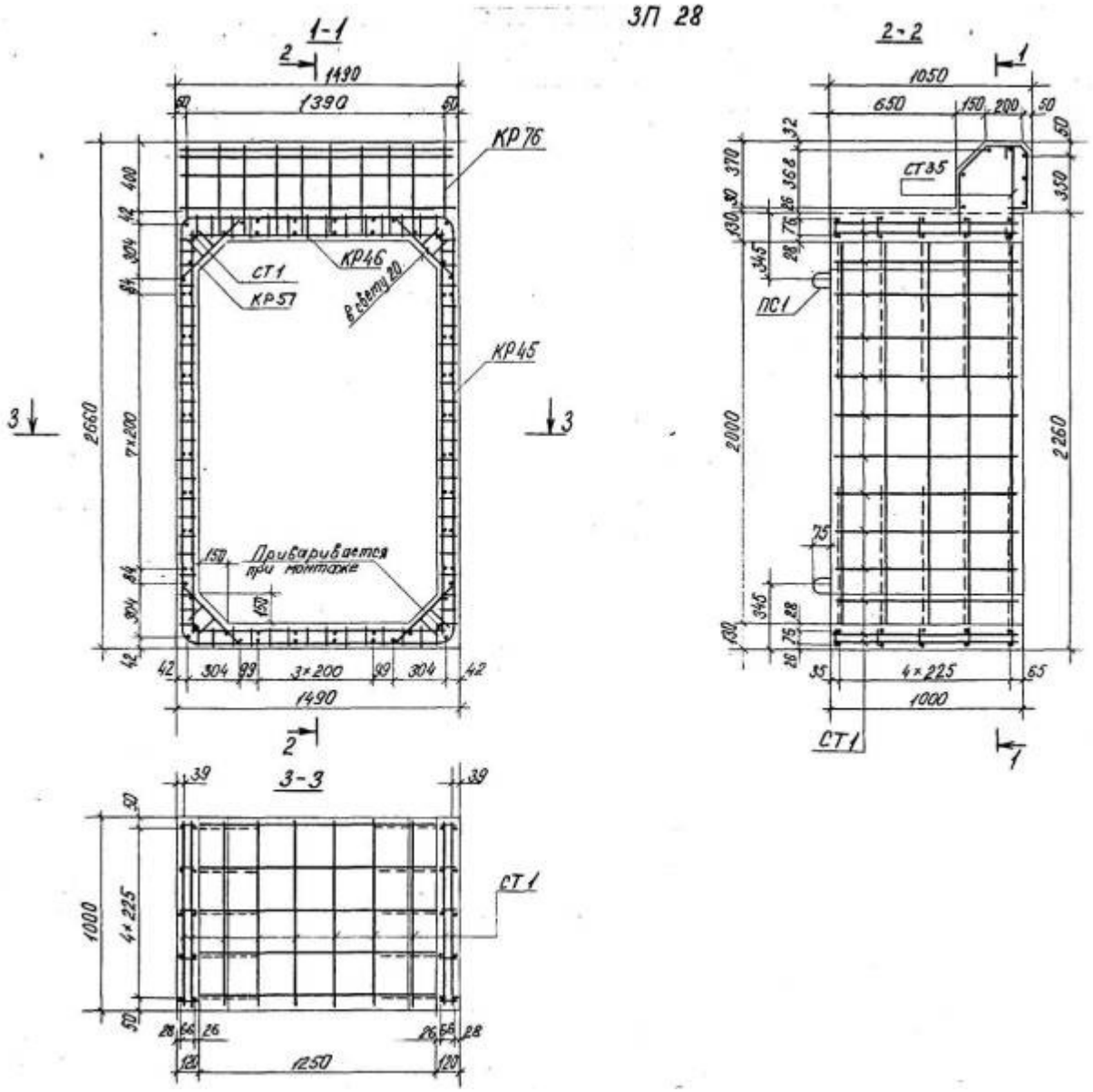
ЗП 28
1-1
2-2
3-3
КР76
КР46
КР57
КР45
СТ1
ПС1
СТ35
Приваривается при монтаже
1490
1390
1050
650
2660
2000
2260
1000
1250

Черт. 28

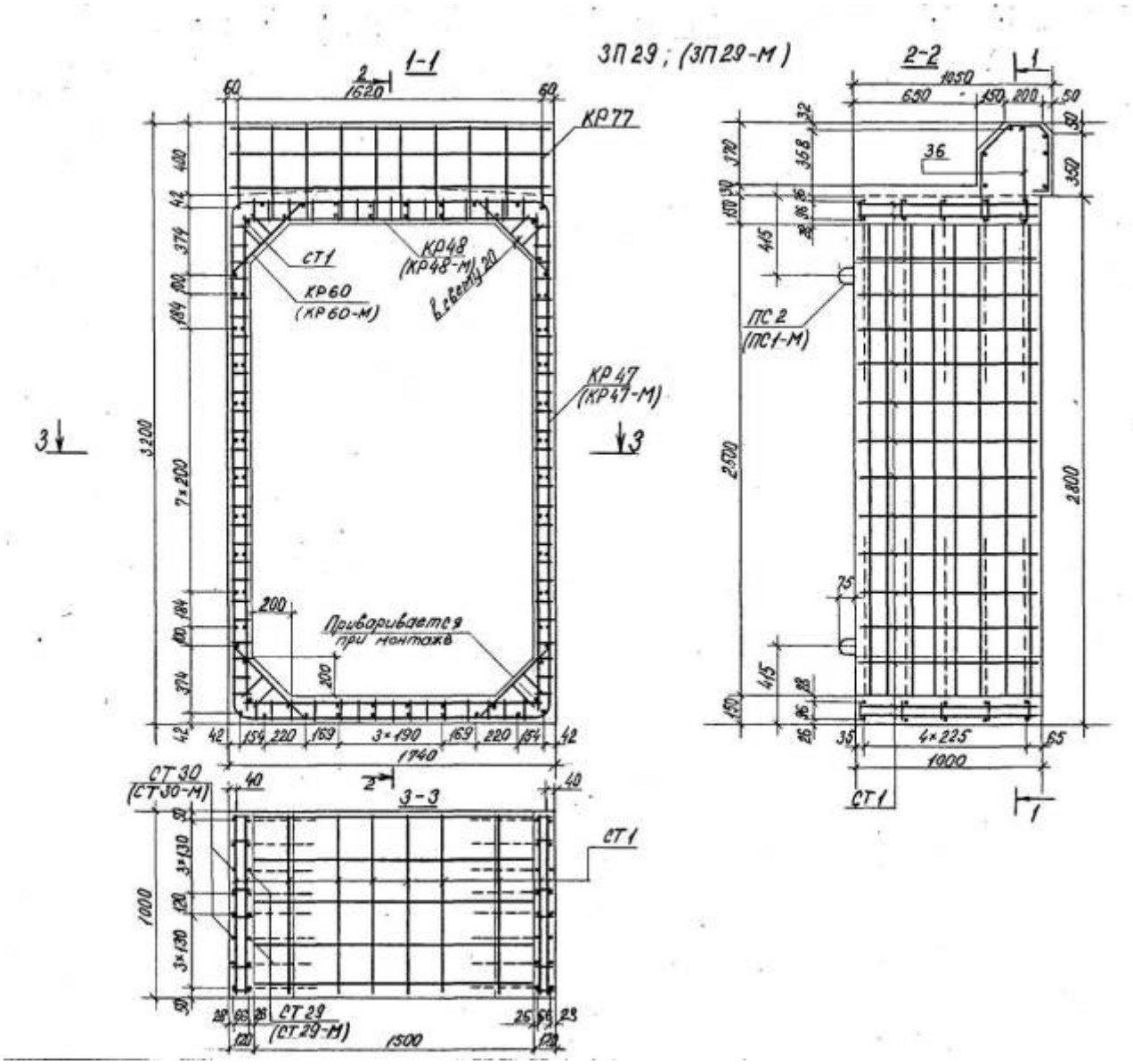
1-1
3П 29 ; (3П 29-М)
2-2
3-3
КР77
СТ1
КР60
(КР60-М)
КР48
(КР48-М)
КР47
(КР47-М)
ПС 2
(ПС1-М)
Приваривается при монтаже
СТ 30
(СТ30-М)
СТ 29
(СТ29-М)
1620
1740
1000
1500
3200
2500
2800
4×225
3×190
7×200

Черт. 29

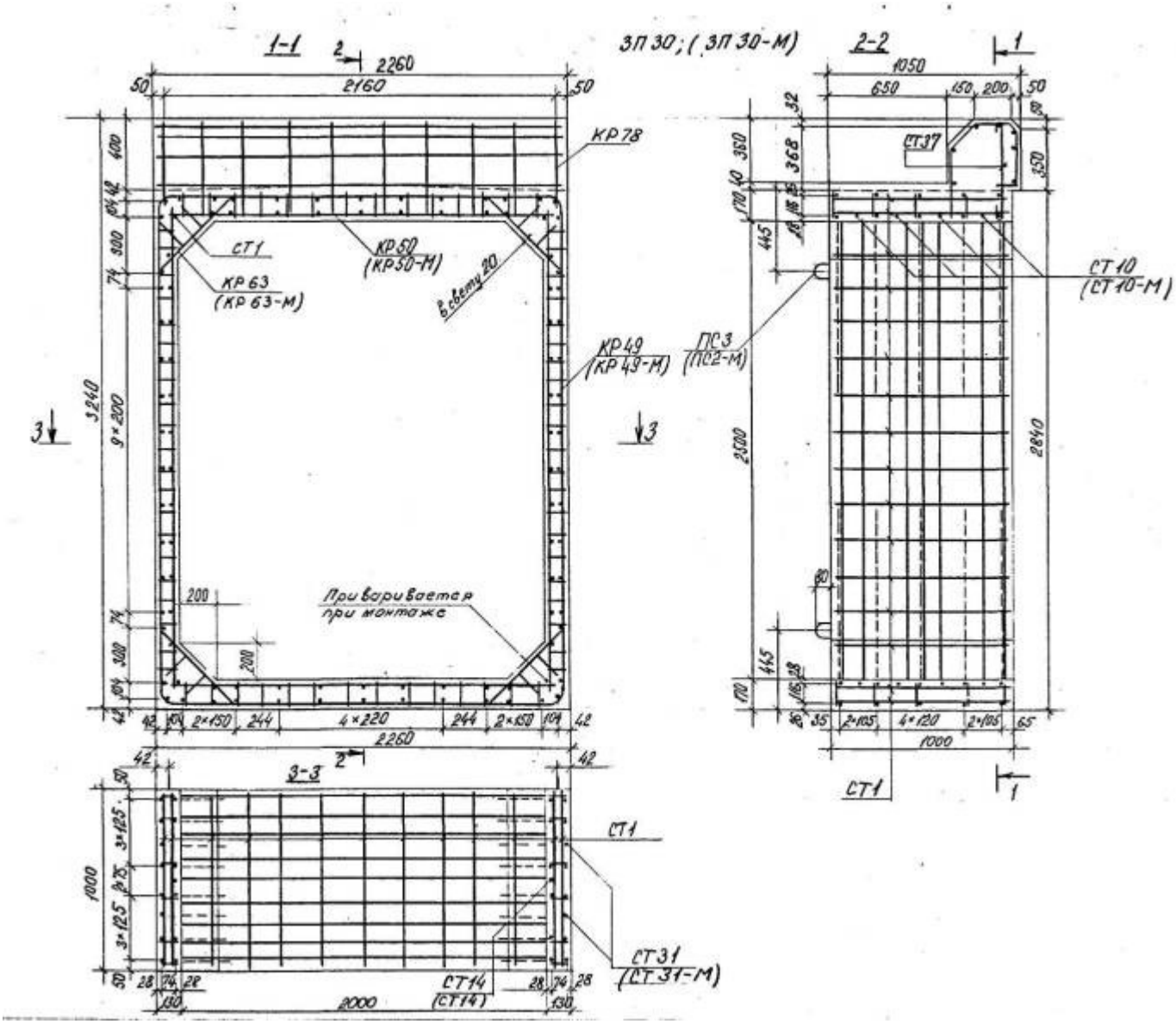
1-1
3П 30; (3П 30-М)
2-2
КР 78
СТ1
КР 60
(КР 50-М)
КР 63
(КР 63-М)
в свету 20
КР 49
(КР 49-М)
Приваривается
при монтаже
СТ 37
СТ 10
(СТ 10-М)
ПС 3
(ПС 2-М)
3-3
СТ 31
(СТ 31-М)
СТ 14
(СТ 14)

Черт. 30

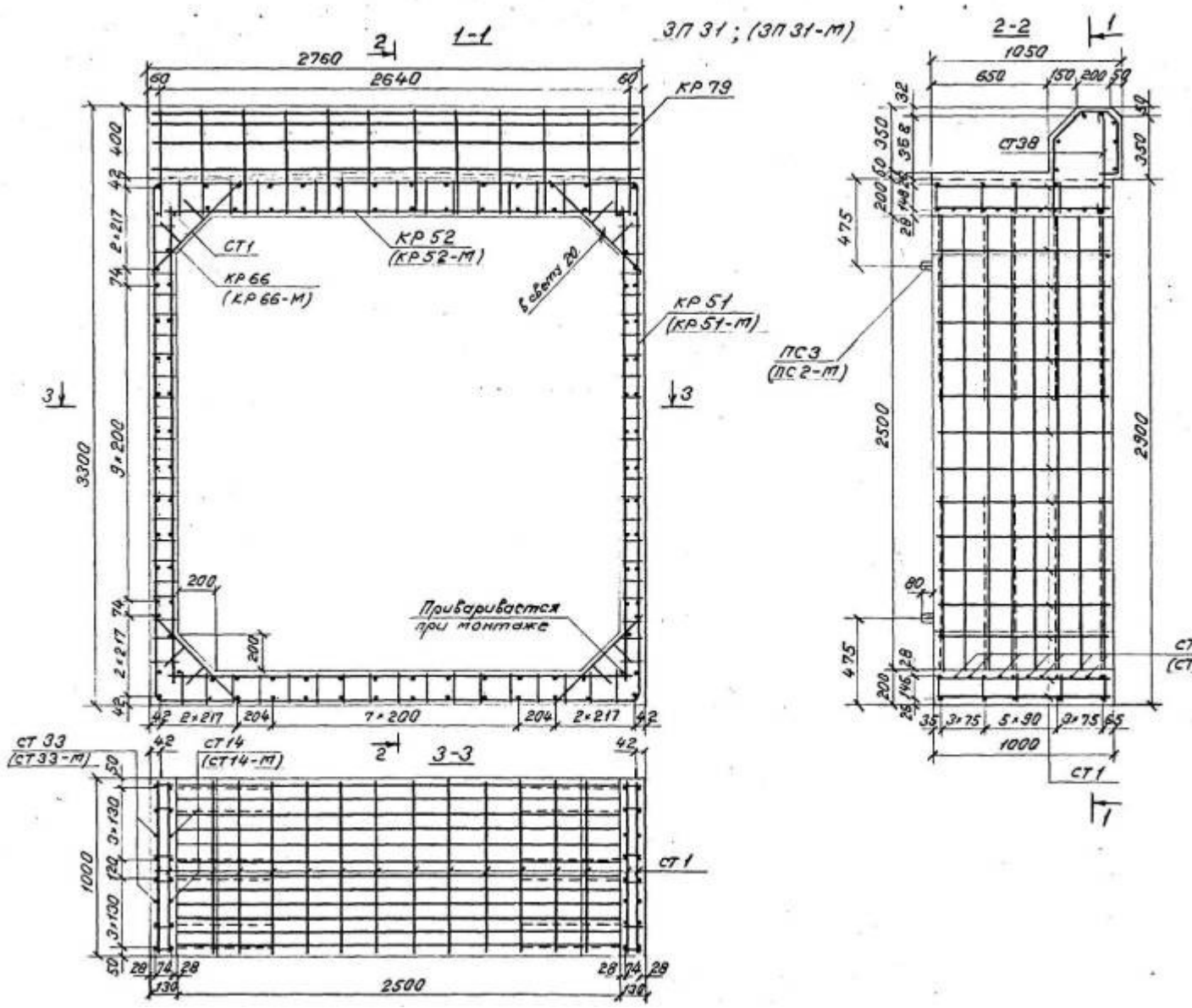
1-1
ЗП 31 ; (ЗП 31-М)
2760
2640
КР 79
СТ1
КР 52
(КР 52-М)
КР 66
(КР 66-М)
КР 51
(КР 51-М)
Приваривается
при монтаже
3300
7×200
2-2
1050
650
СТ38
ПС3
(ПС2-М)
2500
2900
1000
СТ 33
(СТ 33-М)
СТ 14
(СТ 14-М)
3-3
СТ 1
2500

Черт. 31

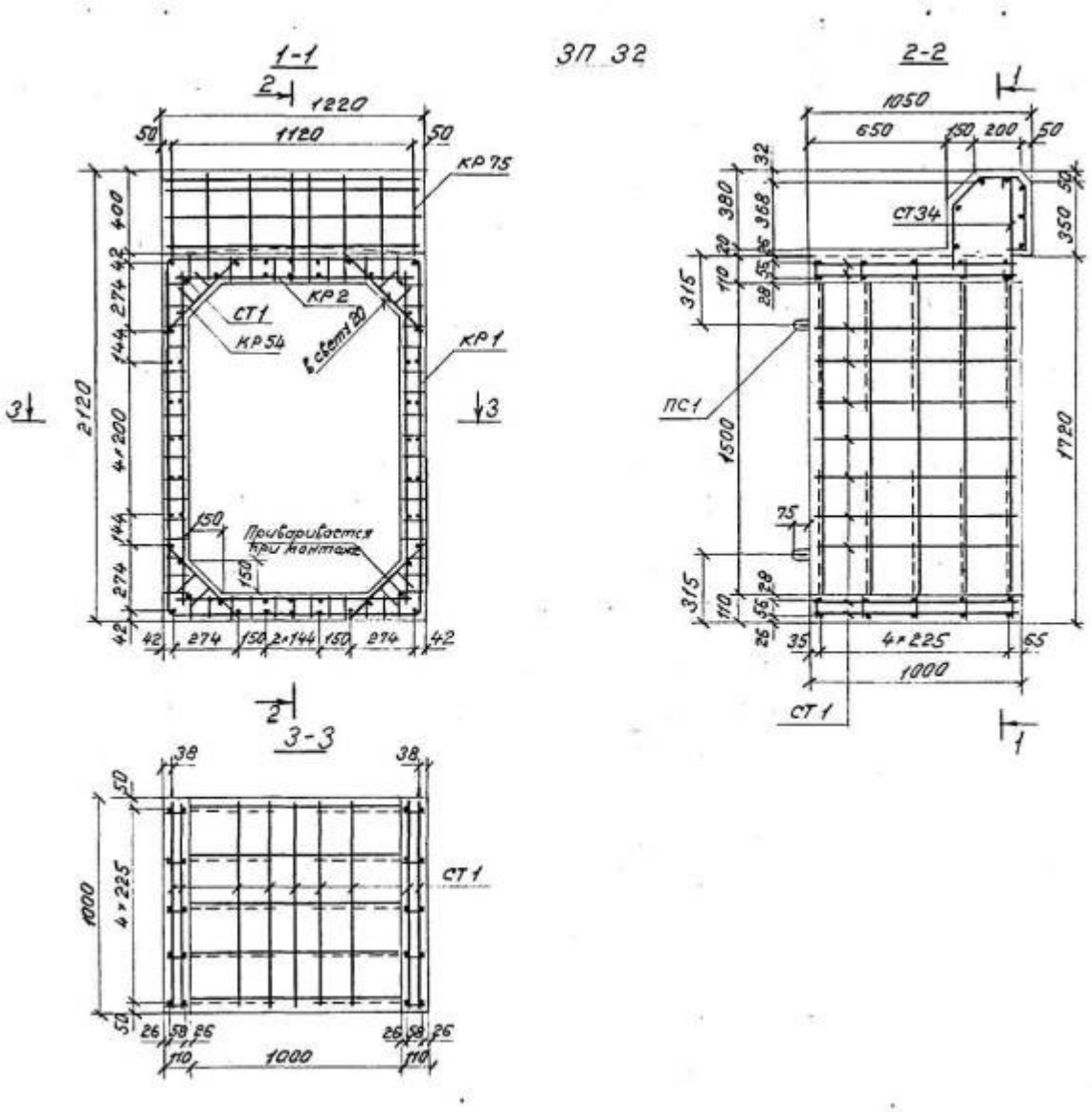
1-1
ЗП 32
2-2
3-3
КР75
КР2
КР54
КР1
СТ1
СТ34
ПС1
Приваривается при монтаже

Черт. 32

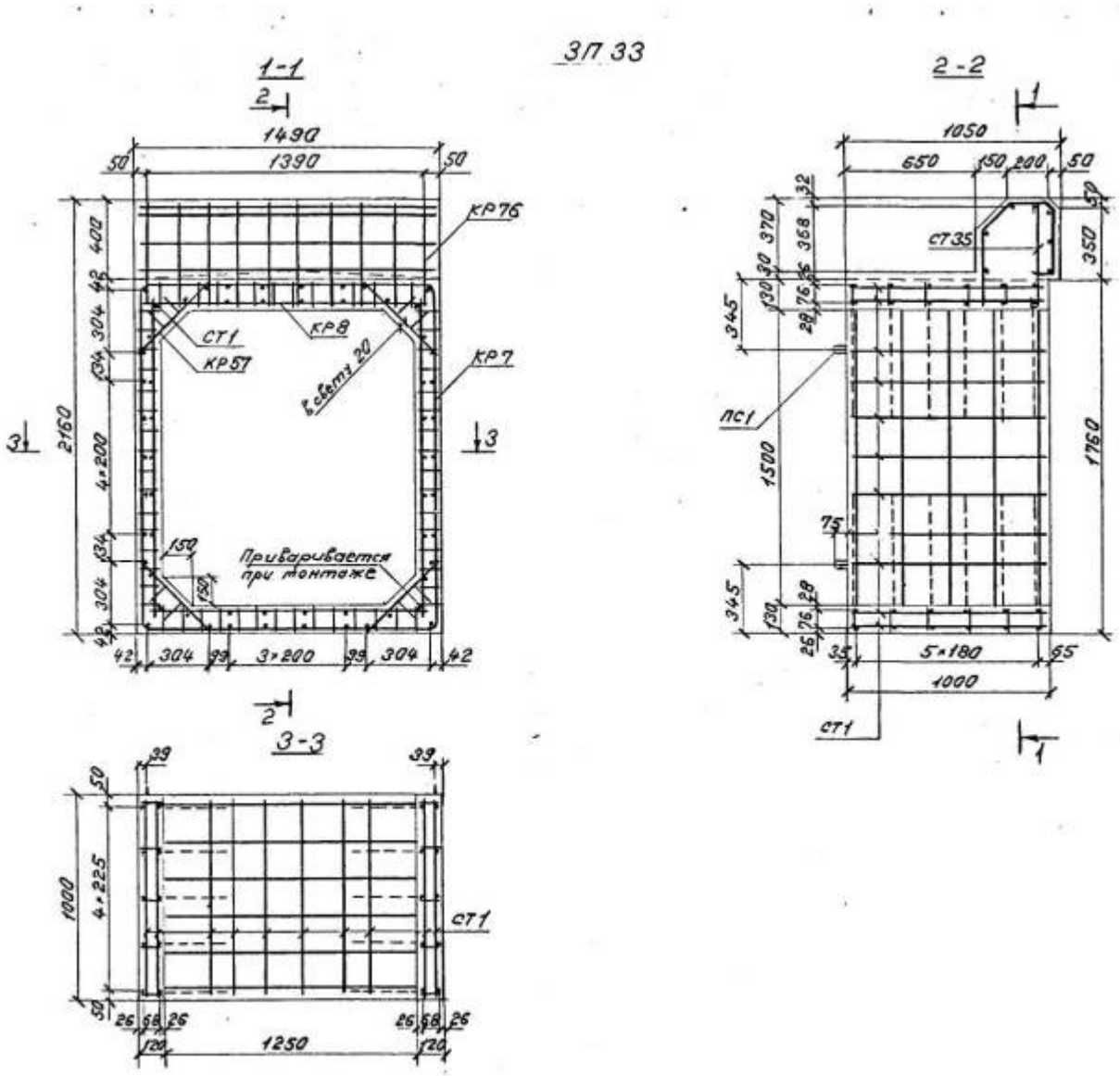
ЗП 33
1-1
2-2
3-3
1490
1390
50
КР76
КР8
СТ1
КР57
КР7
в свету 20
Приваривается при монтаже
2160
4×200
3×200
304
42
1050
650
150
200
СТ35
ПС1
1500
1750
350
345
5×180
65
35
1000
4×225
1250
120
26
68
39

Черт. 33

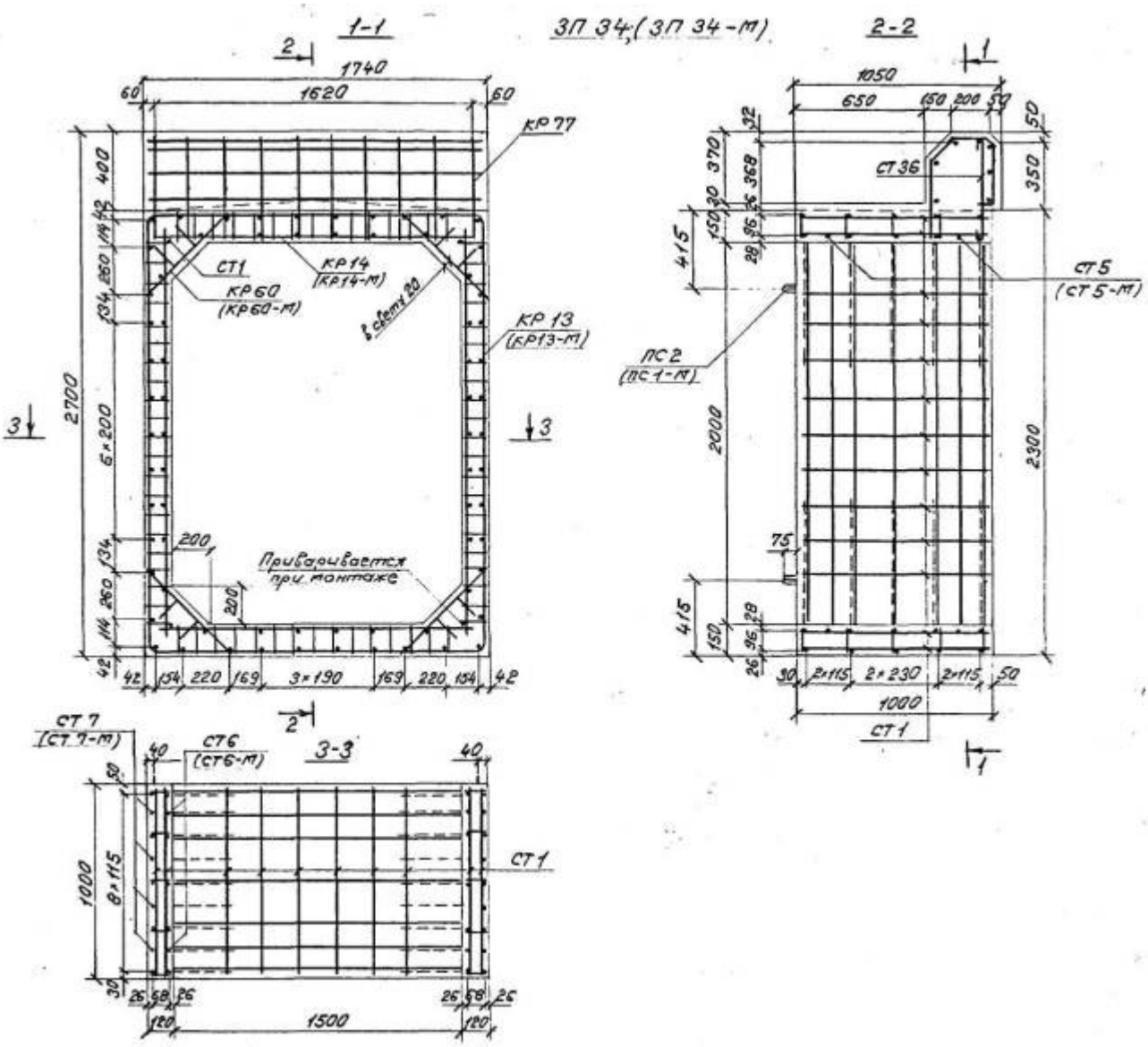
1-1
ЗП 34 (ЗП 34-М)
2-2
КР 77
СТ1
КР 14
(КР14-М)
КР 60
(КР60-М)
КР 13
(КР13-М)
Привариваетсх при монтаже
СТ 36
СТ 5
(СТ 5-М)
ПС 2
(ПС 1-М)
СТ 1
3-3
СТ 7
(СТ 7-М)
СТ 6
(СТ6-М)
СТ 1

Черт. 34

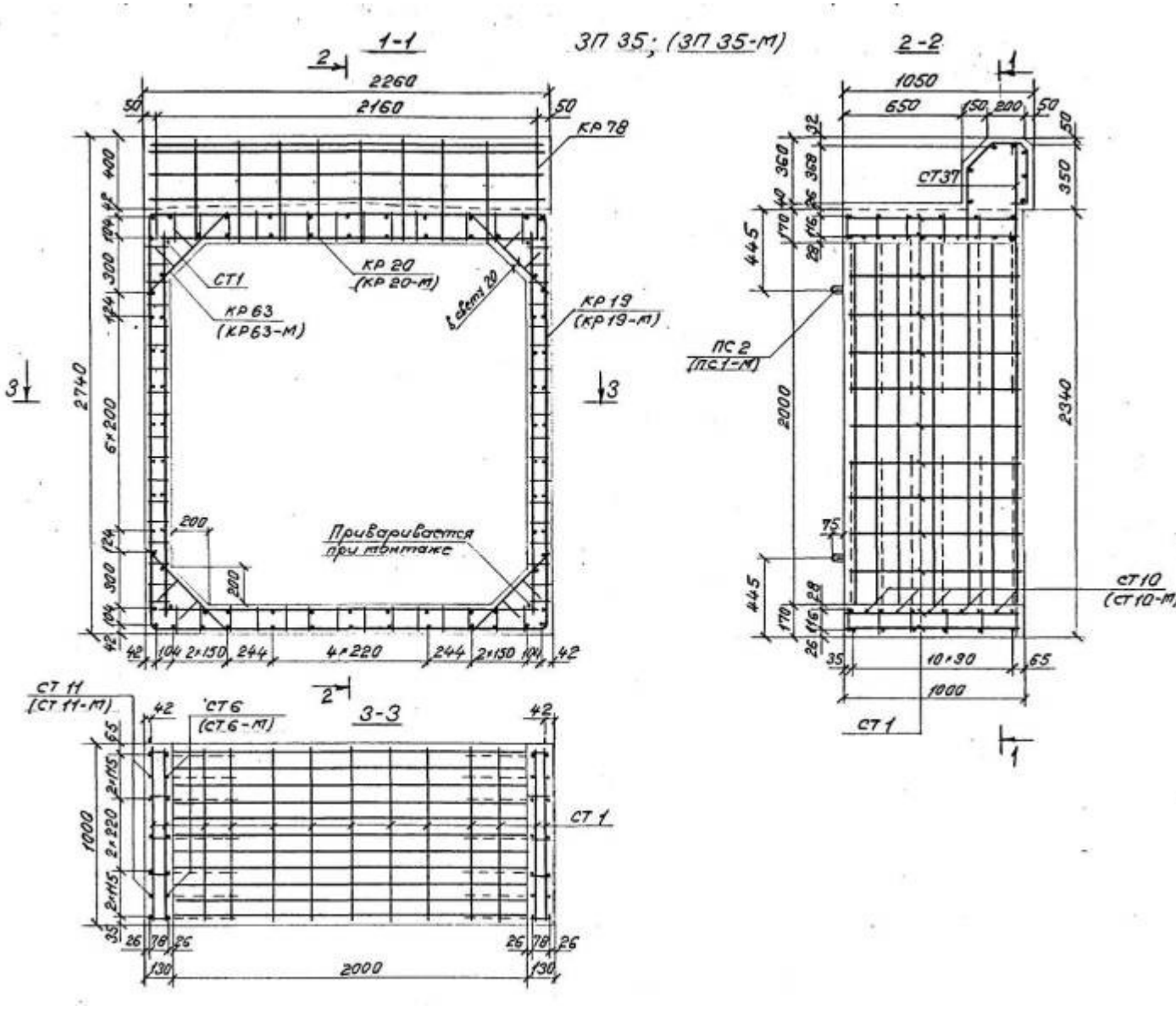
1-1
ЗП 35; (ЗП 35-М)
2-2
3-3
КР 78
СТ1
КР 20
(КР 20-М)
КР 63
(КР 63-М)
КР 19
(КР 19-М)
Привариваются при монтаже
СТ 37
ПС 2
(ПС 1-М)
СТ 10
(СТ 10-М)
СТ 11
(СТ 11-М)
СТ 6
(СТ 6-М)
СТ 1

Черт. 35

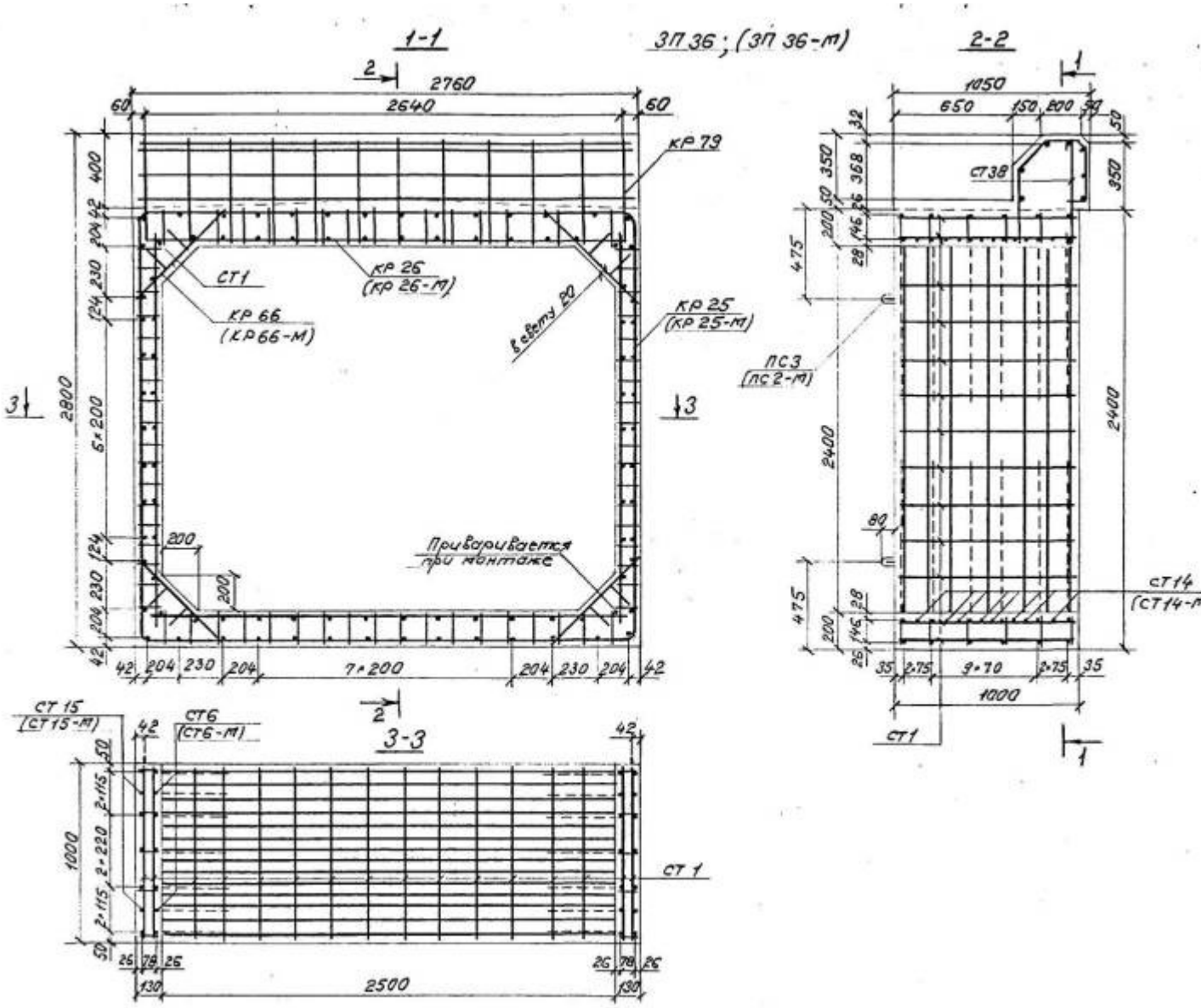
1-1
ЗП 36; (ЗП 36-м)
2-2
3-3
2760
2640
60
КР 79
СТ1
КР 26
(КР 26-м)
КР 66
(КР 66-м)
в шагу 20
КР 25
(КР 25-м)
Приваривается при монтаже
2800
5×200
7×200
2500
1000
СТ 15
(СТ 15-м)
СТ6
(СТ6-м)
СТ 1
1050
650
150
200
СТ38
ПС3
(ПС 2-м)
2400
СТ14
(СТ14-м)
9×70
1000

Черт. 36

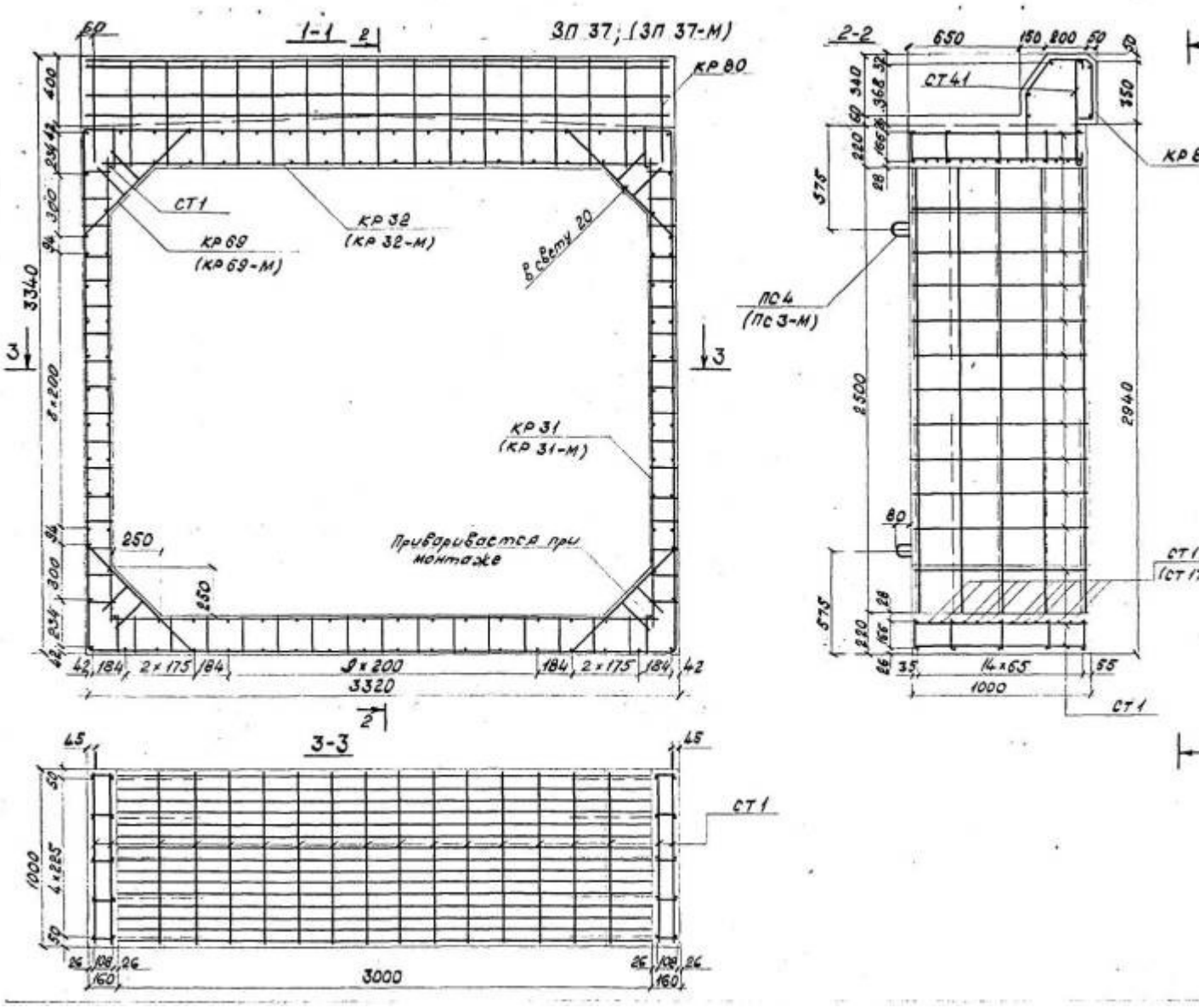
1-1
ЗП 37; (ЗП 37-М)
КР 80
СТ1
КР 32
(КР 32-М)
КР 69
(КР 69-М)
в свету 20
КР 31
(КР 31-М)
Приваривается при монтаже
250
3340
3320
9 x 200
2-2
650
СТ41
ПС4
(ПС3-М)
2940
2500
14 x 65
1000
3-3
4 x 225
3000

Черт. 37

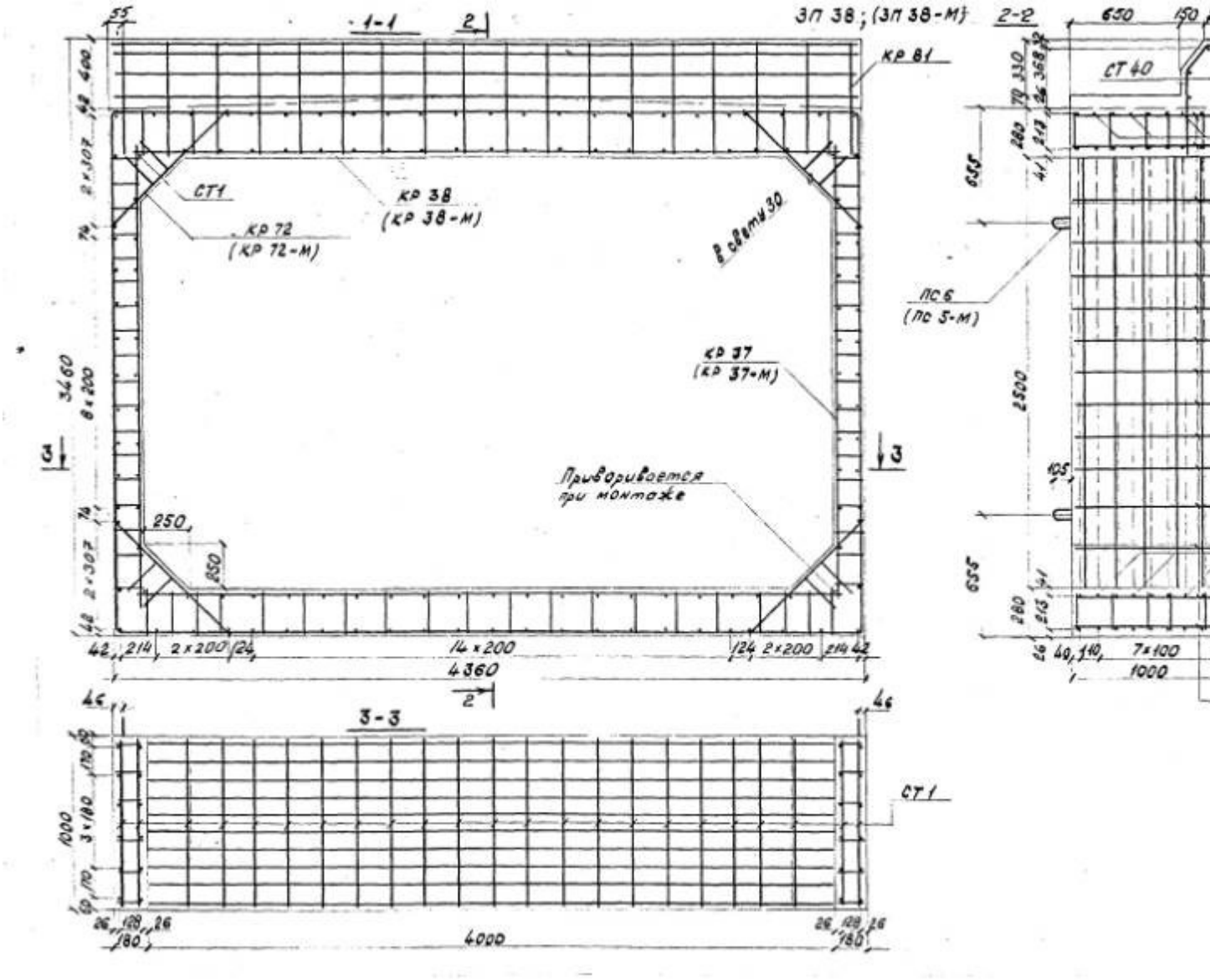

Черт. 38

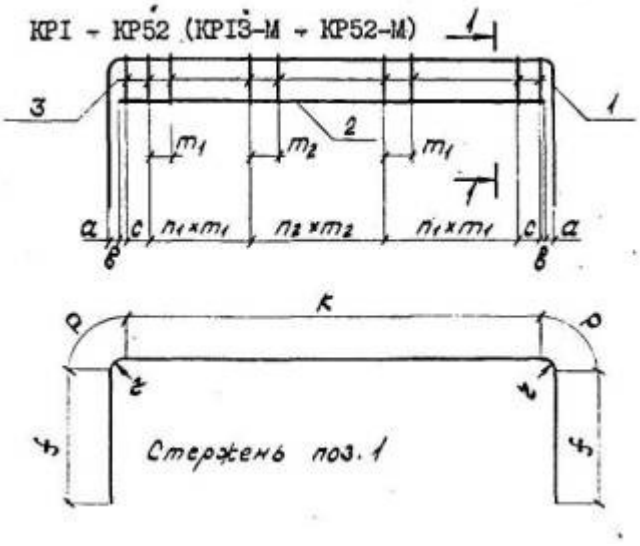

Черт. 39

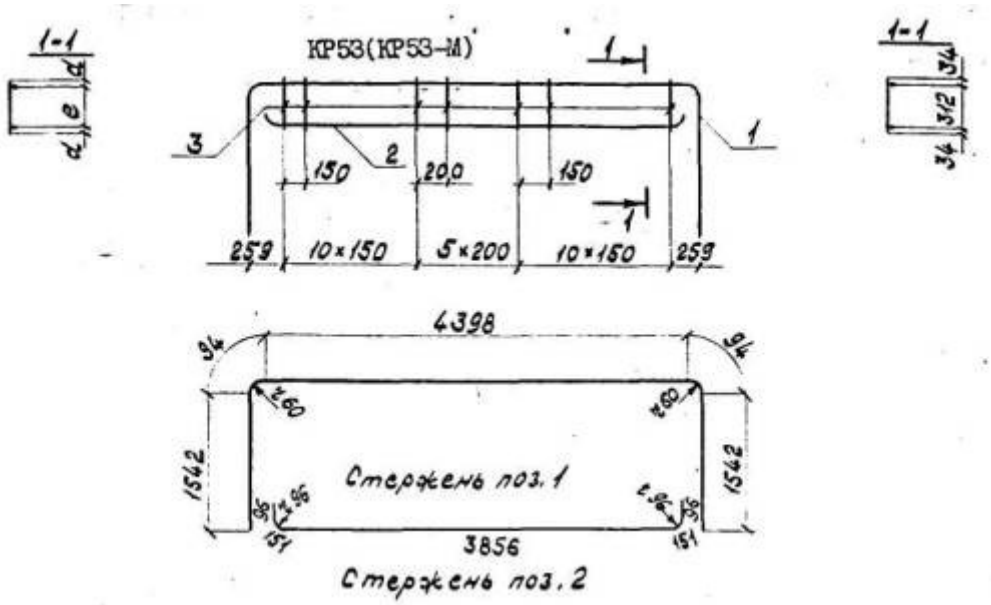

Черт. 40

Таблица 9

Номинальные размеры, мм

Марка каркаса	*a*	*b*	*c*	n_1 шт.	m_1	n_2 шт.	m_2	*d*	e	Стержень поз.1				
										f	*K*	*P*	*r*	*l**
КР1	34	50	-	-	-	15	100	16	58	399	1608	47	30	2500
КР2	19	55	-	2	80	7	100	16	58	634	1108	47	30	2470
КР3	54	50	-	6	50	9	100	16	58	399	1648	47	30	2540
КР4	19	60	-	3	60	5	130	17	76	654	1108	47	30	2510
КР5	94	50	-	-	-	15	100	16	58	399	1728	47	30	2620
КР6	19	45	-	-	-	13	80	17	116	694	1108	47	30	2590
КР7	54	50	-	-	-	15	100	16	68	304	1648	47	30	2350
КР8	29	50	90	-	-	11	100	17	76	664	1378	47	30	2800
КР9	84	50	-	5	60	9	100	16	68	304	1708	47	30	2410
КР10	29	50	-	3	80	5	160	17	106	694	1378	47	30	2860
КР11	124	50	-	4	50	11	100	16	68	304	1788	47	30	2490
КР12	29	50	-	-	-	16	80	17	146	734	1378	47	30	2940
КР13; КР13-М	74	50	-	-	-	20	100	16	68	см. табл.13 СТ7(СТ7-М)				
КР14; КР14-М	44	100	-	-	-	14	100	17	96	744	1628	47	30	3210
КР15; КР15-М	124	50	-	-	-	20	100	16	68	см. табл.13 СТ8(СТ8-М)				
КР16; КР16-М	44	40	-	5	95	3	190	17	146	794	1628	47	30	3310
КР17; КР17-М	174	50	-	-	-	20	100	16	98	374	2388	47	30	3230
КР18; КР18-М	74	60	-	6	80	4	130	23,5	183	844	1683	47	30	3470
КР19; КР19-М	94	70	80	-	-	15	120	16	78	см. табл.13 СТ11(СТ11-М)				

КР20; КР20-М	54	75	-	-	-	13	150	17	116	839	2148	47	30	3920
КР21; КР21-М	154	70	80	-	-	15	120	16	78	364	2348	47	30	3170
КР22; КР22-М	54	75	-	6	100	5	150	23,5	163	см. табл.13 СТ13(СТ13-М)				
КР23; КР23-М	244	70	-	4	80	11	120	16	108	394	2528	47	30	3410
КР24; КР24-М	84	50	-	6	100	4	200	23,5	253	1099	2208	47	30	4500
КР25; КР25-М	124	70	80	-	-	15	120	16	78	см. табл.13 СТ15(СТ15-М)				
КР26; КР26-М	54	35	140	-	-	15	150	17	146	999	2648	47	30	4740
КР27; КР27-М	184	75	-	6	75	7	150	16	118	479	2408	47	30	3460
КР28; КР28-М	94	50	-	9	100	4	175	23,5	193	1164	2728	47	30	5150
КР29; КР29-М	289	75	-	6	75	7	150	16	148	429	2618	47	30	3570
КР30; КР30-М	124	60	-	7	100	6	180	27,5	295	1274	2788	47	30	5430
КР31; КР31-М	144	100	-	-	-	16	150	16	108	424	2828	47	30	3770
КР32; КР32-М	69	56	109	-	-	14	200	17	166	1149	3208	47	30	5600
КР33; КР33-М	214	100	-	3	100	9	200	16	148	464	2968	47	30	3990
КР34; КР34-М	109	65	-	11	100	4	200	23,5	223	1409	3288	47	30	6200
КР35; КР35-М	277	55	-	3	120	9	200	18	174	см. табл.13 СТ21(СТ2I-М)				
КР36; КР36-М	137	65	-	6	150	6	200	31	298	1539	3320	66	42	6530
КР37; КР37-М	201	40	135	-	-	15	150	16	128	464	2948	47	30	3970
КР38; КР38-М	89	60	120	2	130	13	250	235	213	см. табл. 13 СТ23(СТ23-М)				
КР39; КР39-М	202	55	-	4	90	9	200	18	154	см. табл. 13 СТ25(СТ25-М)				
КР40; КР40-М	117	65	-	8	150	8	200	285	223	1439	4280	66	42	7290
КР4I; КР4I-М	286	65	-	3	120	9	200	31	218	650	3102	94	60	4590
КР42; КР42-М	179	80	-	10	150	5	200	34	312	1542	4398	94	60	7510
КР43	99	35	-	8	50	13	100	16	58	399	2108	47	30	3000
КР44	49	35	-	4	50	6	100	16	58	884	1108	47	30	2970
КР45	69	35	-	5	60	14	100	17	66	304	2148	47	30	2850
КР46	29	50	-	3	80	8	100	17	76	914	1378	47	30	3300
КР47; КР47-М	74	50	-	-	-	25	100	17	66	см. табл. 13 СТ30(СТ30-М)				
КР48; КР48-М	59	50	-	3	95	9	100	17	96	994	1628	47	30	3710
КР49; КР49-М	104	70	80	-	-	19	120	17	76	см. табл. 13 СТ31(СТ31-М)				
КР50; КР50-М	54	75	-	6	100	5	150	17	116	1089	2148	47	30	4420
КР5I; КР5I-М	149	75	-	6	75	10	150	17	76	см. табл. 13 СТ33(СТ33-М)				
КР52; КР52-М	104	50	-	9	100	4	150	17	116	1249	2648	47	30	5240
КР53: КР53-41	см. Черт.40													

* полная длина стержня

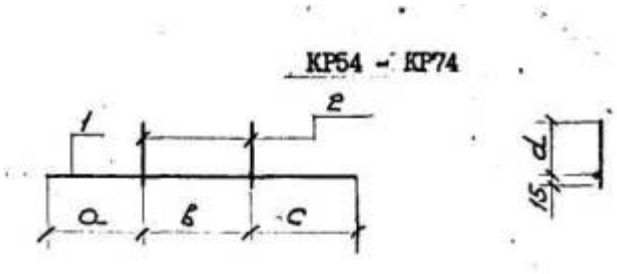

Черт. 41

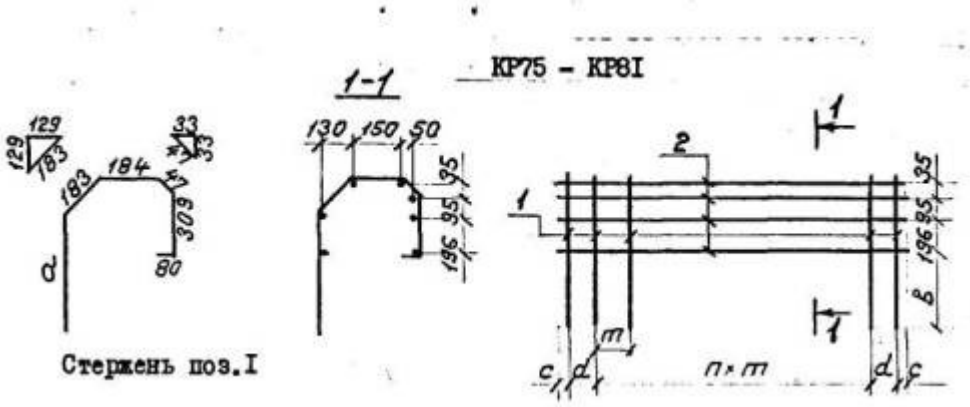

Стержень поз.I

Черт. 42

Таблица 10

Номинальные размеры, мм

Марка каркаса	*a*	*b*	*c*	*d*
КР54	170	100	170	75
КР55	180	100	190	95
КР56	150	100	280	95
КР57	180	100	180	95
КР58	190	100	240	125
КР59	210	100	280	165
КР60; КР60-М	210	150	220	115
КР61; КР61-М	210	150	290	165
КР62; КР62-М	240	150	380	215
КР63; КР63-М	220	150	250	135
КР64; КР64-М	210	150	350	195
КР65; КР65-М	280	150	450	285
КР66; КР66-М	210	150	310	165
КР67; КР67-М	260	150	400	225

КР68; КР68-М	360	150	500	335
КР69; КР69-М	350	150	310	185
КР70; КР70-М	315	200	455	255
КР71; КР7I-М	360	200	580	345
КР72; КР72-М	280	210	430	245
КР73; КР73-М	320	200	470	265
КР74; КР74-М	460	200	610	365

Таблица 11

Номинальные размеры, мм

Марка каркаса	*b*	*c*	*d*	*n*, шт.	*m*	Стержень поз.1	
						a	*l**
КР75	132	30	-	7	160	337	1140
КР76	152	30	170	7	150	357	1160
КР77	172	40	-	9	180	377	1180
КР78	192	20	-	9	240	397	1200
КР79	222	40	-	11	240	427	1230
КР80	242	40	-	16	200	447	1250
КР81	262	35	-	17	250	467	1270

* полная длина стержня

Таблица 12

Спецификация на одно арматурное изделие

Марка каркаса	Поз.	Диаметр, мм, класс	Кол. шт.	Длина, мм	Масса каркаса, кг
КР1	1*	10А-II	1	2500	2,85
	2	10А-II	1	см. СТ3	
	3	6А-I	16	90	
КР2	1*	10А-II	1	2470	3,13
	2	14А- II	1	см. СТ2	
	3	6А-I	12	см. КР1	
КР3	1*	10А-II	1	2540	3,00
	2	10А-II	1	см. СТ3	
	3	6А-I	22	см. КР1	
КР4	1*	10А-II	1	2510	3,20
	2	14А-II	1	см. СТ2	
	3	6А-I	12	110	
КР5	1*	10А-II	1	2620	2,91
	2	10А-II	1	см. СТ3	
	3	6А-I	16	см. КР1	
КР6	1*	10А-II	1	2590	4,25
	2	14А-II	1	см. СТ2	
	3	I0А-I	14	150	

КР7	1*	10А-II	1	2350	2,78
	2	10А-II	1	см. СТ3	
	3	6А-I	16	100	
КР8	1*	10А-II	1	2800	3,73
	2	14А-II	1	см. СТ4	
	3	6А-I	14	см. КР4	
КР9	1*	10А-II	1	2410	2,91
	2	10А-II	1	см. СТ3	
	3	6А-I	20	см. КР7	
КР10	1*	10А-II	1	2860	3,80
	2	14А-II	1	см. СТ4	
	3	6А-I	12	140	
КР11	1*	10А-II	1	2490	2,96
	2	10А-II	1	см. СТ3	
	3	6А-I	20	см. КР7	
КР12	1*	10А-II	1	2940	5,36
	2	14А-II	1	см. СТ4	
	3	10А-I	17	180	
КР13, КР13М	1	10А-II(A_C-II)	1	см. СТ7(СТ7-М)	3,59
	2	10А-II(A_C-II)	1	см. СТ6(СТ6-М)	
	3	6А-I	21	см. КР7	
КР14, КР14М	1*	10А-II(A_C-II)	1	3210	4,33
	2	14А-II(A_C-II)	1	см. СТ5(СТ5-М)	
	3	6А-I	15	130	
КР15, КР15М	1	10А-II(A_C-II)	1	см. СТ8(СТ8-М)	3,64
	2	10А-II(A_C-II)	1	см. СТ6(СТ6-М)	
	3	6А-I	21	см. КР7	
КР16, КР16М	1*	10А-II(A_C-II)	1	3310	4,54
	2	10А-II(A_C-II)	1	см. СТ5(СТ5-М)	
	3	6А-I	14	180	
КР17, КР17М	1*	10А-II(A_C-II)	1	3230	3,89
	2	10А-II(A_C-II)	1	см. СТ6(СТ6-М)	
	3	6А-I	21	см. КР14(КР14-М)	
КР18, КР18-М	1*	10А-II(A_C-II)	1	3470	8,49
	2	20А-II(A_C-II)	1	см. СТ9(СТ9-М)	
	3	10А-I	17	230	
КР19, КР19-М	1	10А-II(A_C-II)	1	см. СТ11(СТ11-М)	3,61
	2	10А-II(A_C-II)	1	см. СТ6(СТ6-М)	
	3	6А-I	18	см. КР4	
КР20, КР20-М	1*	10А-II(A_C-II)	1	3920	5,42
	2	14А-II(A_C-II)	1	см. СТ10(СТ10-М)	
	3	6А-I	14	150	
КР21, КР21-М	1*	10А-II(A_C-II)	1	3170	3,69
	2	10А-II(A_C-II)	1	см. СТ6(СТ6-М)	
	3	6А-I	18	см. КР4	
КР22, КР22-М	1	10А-II(A_C-II)	1	см. СТ13(СТ13-М)	10,20
	2	20А-II(A_C-II)	1	см. СТ12(СТ12-М)	
	3	10А-I	18	210	
КР23, КР23-М	1*	10А-II(A_C-II)	1	3410	4,01
	2	10А-II(A_C-II)	1	см. СТ6(СТ6-М)	
	3	6А-I	20	см. КР10	
КР24, КР24-М	1*	10А-II(A_C-II)	1	4500	11,10
	2	20А-II(A_C-II)	1	см. СТ12(СТ12-М)	

	3	10А-I	17	300	
КР25, КР25-М	1	10А-II(A_C-II)	1	см. СТ15(СТ15-М)	3,74
	2	10А-II(A_C-II)	1	см. СТ6(СТ6-М)	
	3	6А-I	18	см. КР4	
КР26, КР26-М	1*	10А-II(A_C-II)	1	4740	6,78
	2	14А-II(A_C-II)	1	см. СТ14(СТ14-М)	
	3	6А-I	18	см. КР16(КР16-М)	
КР27, КР27-М	1*	10А-II(A_C-II)	1	3460	4,09
	2	10А-II(A_C-II)	1	см. СТ6(СТ6-М)	
	3	6А-I	20	см. КР20(КР20-М)	
КР28, КР28-М	1*	10А-II(A_C-II)	1	5150	13,00
	2	20А-II(A_C-II)	1	см. СТ16(СТ16-М)	
	3	10А-I	23	240	
КР29, КР29-М	1*	10А-II(A_C-II)	1	3570	4,29
	2	10А-II(A_C-II)	1	см. СТ6(СТ6-М)	
	3	6А-I	20	см. КР16(КР16-М)	
КР30, КР30-М	1*	10А-II(A_C-II)	1	5430	17,85
	2	25А-II(A_C-II)	1	2600	
	3	10А-I	21	350	
КР31, КР31-М	1*	10А-II(A_C-II)	1	3770	4,45
	2	10А-II(A_C-II)	1	см. СТ29(СТ29-М)	
	3	6А-I	17	см. КР10	
КР32, КР32-М	1*	10А-II(A_C-II)	1	5600	7,99
	2	14А-II(A_C-II)	1	см. СТ17(СТ17-М)	
	3	6А-I	17	200	
КР33, КР33-М	1*	10А-II(A_C-II)	1	3990	4,71
	2	10А-II(A_C-II)	1	см. СТ29(СТ29-М)	
	3	6А-I	16	см. КР16(КР16-М)	
КР34, КР34-М	1*	10А-II(A_C-II)	1	6200	16,03
	2	20А-II(A_C-II)	1	см. СТ18(СТ18-М)	
	3	10А-I	27	270	
КР35, КР35-М	1	14А-II(A_C-II)	1	см. СТ21(СТ21-М)	9,83
	2	14А-II(A_C-II)	1	2630	
	3	8А-I	16	210	
КР36, КР36-М	1*	14А-II(A_C-II)	1	6530	26,02
	2	25А-II(A_C-II)	1	см. СТ20(СТ20-М)	
	3	12А-II(A_C-II)	19	360	
КР37, КР37-М	1*	10А-II(A_C-II)	1	3970	4,69
	2	10А-II(A_C-II)	1	см. СТ29(СТ29-М)	
	3	6А-I	18	160	
КР38, КР38-М	1	10А-II(A_C-II)	1	см. СТ23(СТ23-М)	16,71
	2	20А-II(A_C-II)	1	см. СТ22(СТ22-М)	
	3	8А-I	20	260	
КР39, КР39-М	1	14А-II(A_C-II)	1	см. СТ25(СТ25-М)	9,65
	2	14А-II(A_C-II)	1	см. КР35(КР35-М)	
	3	8А-I	18	190	
КР40, КР40-М	1*	14А-II(A_C-II)	1	7290	30,96
	2	25А-II(A_C-II)	1	см. СТ24(СТ24-М)	
	3	12А-II(A_C-II)	25	280	
КР41, КР41-М	1*	20А-II(A_C-II)	1	4590	19,65
	2	20А-II(A_C-II)	1	2650	
	3	8А-I	16	280	
КР42, КР42-М	1*	20А-II(A_C-II)	1	7510	53,55

	2	32А-II(A_C-II)	1	см. СТ28(СТ28-М)	
	3	12А-II(A_C-II)	26	380	
КР43	1*	14А-II	1	3000	5,36
	2	10А-II	1	1970	
	3	6А-I	26	см. КР1	
КР44	1*	10А-II	1	2970	2,80
	2	10А-II	1	1070	
	3	6А-I	15	см. КР1	
КР45	1*	14А-II	1	2850	5,28
	2	10А-II	1	2070	
	3	6А-I	25	см. КР7	
КР46	1*	10А-II	1	3300	4, 08
	2	14А-II	1	см. СТ4	
	3	6А-I	15	см. КР4	
КР47, КР47-М	1	14А-II(A_C-II)	1	см. СТ30(СТ30-М)	6,39
	2	10А-II(A_C-II)	1	см. СТ29(СТ29-М)	
	3	6А-I	26	см. КР7	
КР48, КР48-М	1*	10А-II(A_C-II)	1	3710	4,65
	2	14А-II(A_C-II)	1	1570	
	3	6А-I	16	см. КР14(КР14-М)	
КР49, КР49-М	1	14А-II(A_C-II)	1	см. СТ31(СТ31-М)	7,96
	2	14А-II(A_C-II)	1	2580	
	3	6А-I	22	см. КР4	
КР50, КР50-М	1*	10А-II(A_C-II)	1	4420	5,86
	2	14А-II(A_C-II)	1	см. СТ10(СТ10-М)	
	3	6А-I	18	см. КР20(КР20-М)	
КР51, КР51-М	1	14А-II(A_C-II)	1	см. СТ33(СТ33-М)	8,20
	2	14А-II(A_C-II)	1	2250	
	3	6А-I	23	см. КР4	
КР52, КР52-М	1*	10А-II(A_C-II)	1	5240	7,89
	2	14А-II(A_C-II)	1	см. СТ32(СТ32-М)	
	3	8А-I	23	180	
КР53, КР53-М	1*	20А-II(A_C-II)	1	см. КР42(КР42-М)	54,69
	2	32А-II(A_C-II)	1	4350	
	3	12А-II(A_C-II)	26	см. КР42(КР42-М)	
КР54	1	10А-II	1	440	0,31
	2	6А-I	2	см. КР1	
КР55	1	10А-II	1	470	0,34
	2	6А-I	2	см. КР4	
КР56	1	10А-II	1	530	0,51
	2	10А-I	2	см. КР6	
КР57	1	10А-II	1	460	0,33
	2	6А-I	2	см. КР4	
КР58	1	10А-II	1	см. КР56	0,39
	2	6А-I	2	см. КР10	
КР59	1	10А-II	1	590	0,59
	2	10А-I	2	см. КР12	
КР60, КР60-М	1	10А-II(A_C-II)	1	580	0,41
	2	6А-I	2	см. КР14(КР14-М)	
КР61, КР61-М	1	10А-II(A_C-II)	1	650	0,48
	2	6А-I	2	см. КР16(КР16-М)	
КР62, КР62-М	1	10А-II(A_C-II)	1	770	0,76
	2	10А-I	2	см. КР18(КР18-М)	

КР63, КР63-М	1	10А-II(A_C-II)	1	620	0,45
	2	6А-I	2	см. КР20(КР20-М)	
КР64, КР64-М	1	10А-II(A_C-II)	1	710	0,70
	2	10А-I	2	см. КР22(КР22-М)	
КР65, КР65-М	1	10А-II(A_C-II)	1	880	0,91
	2	10А-I	2	см. КР24(КР24-М)	
КР66, КР66-М	1	10А-II(A_C-II)	1	670	0,49
	2	6А-I	2	см. КР16(КР16-М)	
КР67, КР67-М	1	10А-II(A_C-II)	1	810	0,80
	2	10А-I	2	см. КР28(КР28-М)	
КР68, КР68-М	1	10А-II(A_C-II)	1	1010	1,05
	2	10А-I	2	см. КР30(КР30-М)	
КР69, КР69-М	1	10А-II(A_C-II)	1	см. КР67(КР67-М)	0,58
	2	6А-I	2	см. КР32(КР32-М)	
КР70, КР70-М	1	10А-II(A_C-II)	1	970	0,93
	2	10А-I	2	см. КР34(КР34-М)	
КР7I, КР7I-М	1	10А-II(A_C-II)	1	1140	1,35
	2	12А-II(A_C-II)	2	см. КР36(КР36-М)	
КР72, КР72-М	1	10А-II(A_C-II)	1	см. КР19(КР19-М)	0,77
	2	8А-I	2	см. КР38(КР38-М)	
КР73, КР73-М	1	10А-II(A_C-II)	1	990	1,11
	2	12А-II(A_C-II)	2	см. КР40(КР40-М)	
КР74, КР74-М	1	10А-II(A_C-II)	1	1270	1,46
	2	12А-II(A_C-II)	2	см. КР42(КР42-М)	
КР75	1**	8А-I	8	1140	6,86
	2	8А-I	7	1180	
КР76	1**	8А-I	10	1160	8,59
	2	8А-I	7	1450	
КР77	1**	8А-I	10	1180	9,36
	2	8А-I	7	1700	
КР78	1**	8А-I	10	1200	10,87
	2	8А-I	7	2220	
КР79	1**	8А-I	12	1230	13,35
	2	8А-I	7	2720	
КР80	1**	8А-I	17	1250	17,46
	2	8А-I	7	3280	
КР81	1**	8А-I	18	1270	20,97
	2	8А-I	7	4320	

* стержни см. табл. 9

** стержни см. табл. 11

Таблица 13

Ведомость отдельных стержней

Марка стержня	Эскиз	Диаметр, мм, класс	Длина, мм	Масса, ед., кг
СТ1		8А-I	960	0,38
СТ2		14А-II	ИЗО	1,37
СТ3		10А-II	1600	0,99

CT4	—	14A-II	1380	1.67
CT5(CT5-M)	—	14A-II(A_C-II)	1600	1,94
CT6(CT6-M)	—	10A-II(A_C-II)	2100	1,30
CT7(CT7-M)	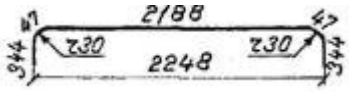	10A-II(A_C-II)	2970	1,83
CT8(CT8-M)	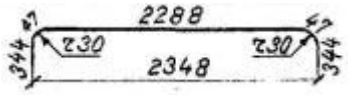	10A-II(A_C-II)	3070	1,89
CT9(CT9-M)	—	20A-II(A_C-II)	1600	3,95
CT10(CT10-M)	—	14A-II(A_C-II)	2100	2,54
CT11(CT11-M)	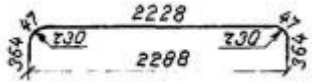	10A-II(A_C-II)	3050	1,88
CT12(CT12-M)	—	20A-II(A_C-II)	2100	5,19
CT13(CT13-M)	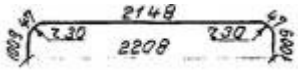	10A-II(A_C-II)	4260	2,63
CT14(CT14-M)	—	14A-II(A_C-II)	2600	3,15
CT15(CT15-M)	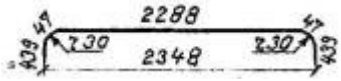	10A-II(A_C-II)	3260	2,01
CT16(CT16-M)	—	20A-II(A_C-II)	2600	6,42
CT17(CT17-M)	—	14A-II(A_C-II)	3130	3,79
CT18(CT18-M)	—	20A-II(A_C-II)	3130	7,73
CT19(CT19-M)	—	10A-II(A_C-II)	960	0,59
CT20(CT20-M)	—	25A-II(A_C-II)	3130	12,05
CT21(CT21-M)	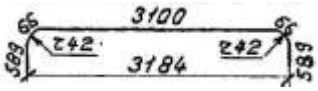	14A-II(A_C-II)	4410	5,34
CT22(CT22-M)	—	20A-II(A_C-II)	4130	10.20
CT23(CT23-M)	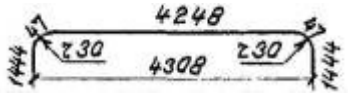	10A-II(A_C-II)	7230	4,46
CT24(CT24-M)	—	25A-II(A_C-II)	4130	15,90
CT25(CT25-M)	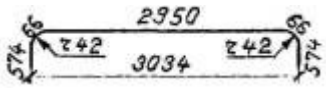	14A-II(A_C-II)	4230	5,12
CT26	—	8A-I	720	0,28
CT27(CT27-M)	—	10A-II(A_C-II)	720	0,44
CT28(CT28-M)	—	32A-II(A_C-II)	4160	26,25
CT29(CT29-M)	—	10A-II(A_C-II)	2600	1,60

СТ30(СТ30-М)	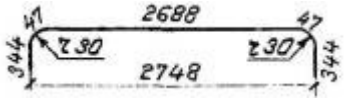	14А-II($А_С$-II)	3470	4,20
СТ31(СТ31-М)	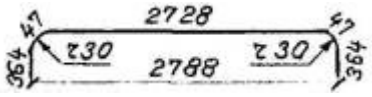	14А-II($А_С$-II)	3550	4,30
СТ32(СТ32-М)		14А-II($А_С$-II)	2500	3,3
СТ33(СТ33-М)	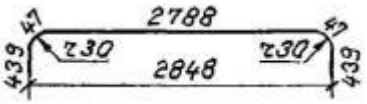	14А-II($А_С$-II)	3760	4,55
СТ34	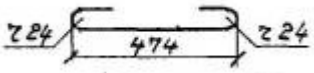	8А-I	570	0,23
СТ35	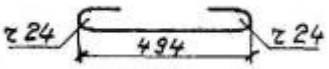	8А-I	600	0,24
СТ36	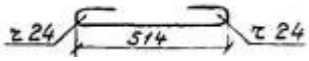	8А-I	620	0,24
СТ37	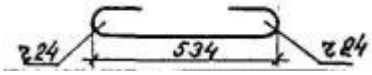	8А-I	640	0,25
СТ38	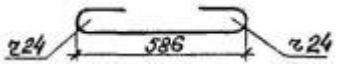	8А-I	670	0,26
СТ39		8А-I	I960	0,77
СТ40	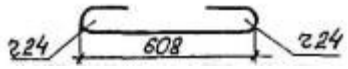	8А-I	710	0,28
СТ41	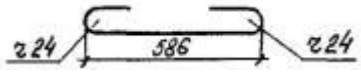	8А-I	690	0,27
ПС1	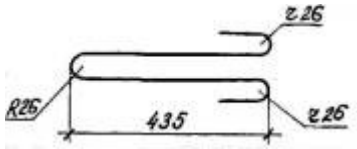	12А-I	1050	0,93
ПС2	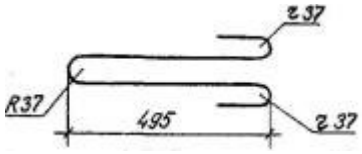	14А-I	1270	1,54
ПС1-М		12$А_С$-II		1,13
ПС3	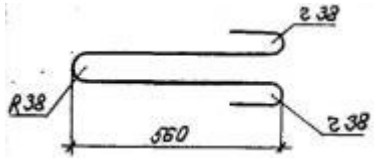	16А-I	1400	2,21
ПС2-М		14$А_С$-II		1,69
ПС4		18А-I	1520	3,04
ПС3-М		16$А_С$-II		2,40

	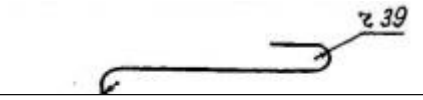			
ПС5	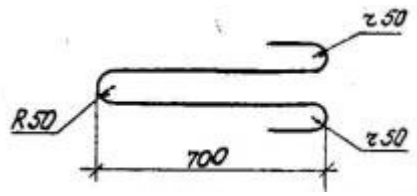	20А-I	1780	4,40
ПС4-М		18$А_С$-II		3,56
ПС6	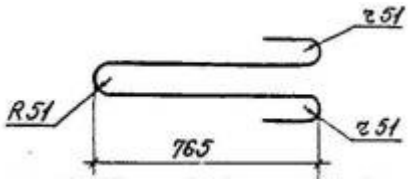	22А-I	1910	5,69
ПС5-М		20$А_С$-II		4,72
ПС7	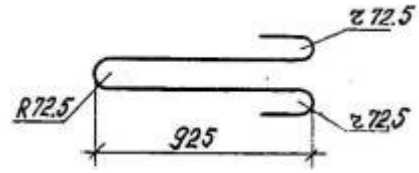	25А-I	2400	9,24
ПС6-М		22$А_С$-II		7,15
ПС8	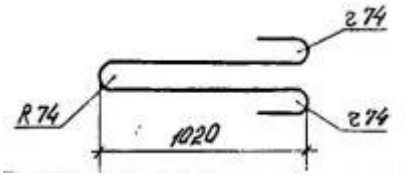	28А-I	2590	12,51
ПС7-М		25$А_С$-II		9,97

Ленгипротрансмост

Главный инженер института	А.К. Васин
Руководитель службы стандартизации	В.Н. Семенов
Руководитель разработки Начальник отдела типового проектирования	С.С. Ткаченко
Ответственный исполнитель Главный инженер проекта	Р.С. Клейнер

Исполнители:

руководитель группы	Н.И. Беляева
ведущие инженеры:	Б.Г. Коен И.Ф. Миронова
старшие инженеры	А.Ю. Кучанова Т.Ф. Чупарнова
инженеры	О.В. Еременко

	Е.Н. Пургина
	Д.А. Трубин
ст. техник	В.М. Коен
черт.-констр.	Т.Л. Гусинова

Соискатели:

СибЦНИИС

Директор института	П.Ф. Стафеев